# MICRA

# MMD-302

mmd302_int 12/18

PL BEZPRZEWODOWA CZUJKA MAGNETYCZNA Z WEJŚCIEM ROLETOWYM

EN WIRELESS MAGNETIC CONTACT WITH INPUT FOR ROLLER SHUTTER DETECTOR

DE FUNK-MAGNETKONTAKT MIT ROLLLADENEINGANG

RU БЕСПРОВОДНОЙ МАГНИТОКОНТАКТНЫЙ ИЗВЕЩАТЕЛЬ С ПОДДЕРЖКОЙ ИЗВЕЩАТЕЛЕЙ ДВИЖЕНИЯ РОЛЬСТАВНИ

UA БЕЗПРОВІДНИЙ МАГНІТОГЕРКОНОВИЙ СПОВІЩУВАЧ З ПІДТРИМКОЮ СПОВІЩУВАЧІВ ВІДКРИТТЯ РОЛЕТ

FR DETECTEUR MAGNETIQUE SANS FIL AVEC ENTREE VOLET ROULANT

NL DRAADLOOS MAGNEETCONTACT MET EXTRA INGANG VOOR EEN ROLLUIK

IT RILEVATORE MAGNETICO SENZA FILI CON ZONA CONTAIMPULSI

ES CONTACTO MAGNÉTICO INALÁMBRICO CON ENTRADA PARA DETECTOR DE PERSIANA

CZ BEZDRÁTOVÝ MAGNETICKÝ KONTAKT SE VSTUPEM PRO ROLETOVÝ DETEKTOR

SK BEZDRÔTOVÝ MAGNETECKÝ KONTAKT S ROLETOVÝM VSTUPOM

GR ΑΣΥΡΜΑΤΗ ΜΑΓΝΗΤΙΚΗ ΕΠΑΦΗ ΜΕ ΕΙΣΟΔΟ ΓΙΑ ΑΝΙΧΝΕΥΤΗ ΡΟΛΛΩΝ

HU VEZETÉKNÉLKÜLI MÁGNESES KONTAKTUS REDŐNYÉRZÉKELŐ BEMENETTEL

## PL

Czujka MMD-302 umożliwia wykrycie otwarcia drzwi, okna itp. Wyposażona jest w dwa dodatkowe wejścia: jedno typu NC i jedno roletowe. Czujka jest obsługiwana przez:
- centrale alarmowe PERFECTA 16-WRL i PERFECTA 32-WRL,
- moduł alarmowy MICRA (wersja oprogramowania 2.05 lub nowsza),
- kontroler VERSA-MCU,
- kontroler MTX-300.

Instrukcja dotyczy czujki z wersją oprogramowania 1.01.

### WŁAŚCIWOŚCI
- Dwa kontaktrony pozwalające na wybór sposobu montażu magnesu.
- Wejście umożliwiające podłączenie czujki przewodowej typu NC.
- Wejście umożliwiające podłączenie przewodowej czujki roletowej.
- Dioda LED do sygnalizacji w trybie testowym.
- Kontrola stanu baterii.
- Styk sabotażowy reagujący na otwarcie obudowy i oderwanie od podłoża.

### OPIS

#### Alarmy
W zależności od sposobu skonfigurowania, czujka może zgłosić alarm w następujących przypadkach:
- otwarcie styków włączonego kontaktronu po oddaleniu magnesu;
- zarejestrowanie określonej liczby impulsów w określonym czasie przez wejście roletowe;
- otwarcie wejścia NC;
- otwarcie wejścia roletowego (alarm sabotażowy);
- otwarcie styku sabotażowego (alarm sabotażowy).

#### Tryby pracy
**Normalny** – każdy alarm skutkuje wysłaniem transmisji radiowej.

**Oszczędzania energii** – po wysłaniu przez czujkę informacji o alarmie wywołanym otwarciem styków kontaktronu lub naruszeniem dodatkowego wejścia, kolejna transmisja z informacją o takim alarmie zostanie wysłana najwcześniej po upływie 3 minut. Alarmy sabotażowe wysyłane są zawsze.

Wyboru między trybem normalnym a trybem oszczędzania energii dokonuje się przy pomocy kołków E-SAVE MODE (rys. 1).

#### Tryb testowy
Tryb testowy jest włączany na 20 minut po włożeniu baterii lub otwarciu styku sabotażowego. Gdy uruchomiony jest tryb testowy, działa dioda LED i czujka pracuje jak w trybie normalnym.

#### Transmisje okresowe
Co 15 minut czujka wysyła transmisję z informacją o aktualnym stanie włączonego kontaktronu, dodatkowych wejść, styku sabotażowego i baterii. Okresowe transmisje służą do nadzorowania obecności i sprawności czujki.

#### Płytka elektroniki
① bateria litowa CR123A.
② styk sabotażowy.
③ kołki do konfiguracji kontaktronów. W zależności od sposobu założenia zworki (rys. 2):
  **O** – oba kontaktrony są wyłączone;
  **T** – włączony jest górny kontaktron;
  **S** – włączony jest boczny kontaktron.
④ kołki do konfiguracji wejścia roletowego:
  zwarte – zarejestrowanie 3 impulsów w czasie 30 sekund wywoła alarm;
  rozwarte – zarejestrowanie 8 impulsów w czasie 120 sekund wywoła alarm.
⑤ kołki do określenia trybu pracy czujki:
  zwarte – tryb oszczędzania energii;
  rozwarte – tryb normalny.
⑥ zaciski dodatkowych wejść:
  **R** – wejście roletowe;
  **COM** – masa;
  **M** – wejście typu NC (jeżeli do wejścia nie jest podłączona czujka, należy je połączyć z masą).

Dioda LED i kontaktrony umieszczone są po drugiej stronie płytki elektroniki.

#### Dioda LED
Dioda LED działa w trybie testowym i sygnalizuje:
- transmisję okresową – krótki błysk (80 milisekund),
- alarm – świeci przez 2 sekundy.

#### Kontrola stanu baterii
Gdy napięcie baterii jest niższe od 2,75 V, w trakcie każdej transmisji wysyłana jest informacja o słabej baterii.

## EN

The MMD-302 magnetic contact can detect opening of a door, window, etc. It is provided with two additional inputs: one NC type and one for roller shutter detector. The magnetic contact is supported by:
- PERFECTA 16-WRL and PERFECTA 32-WRL control panels,
- MICRA alarm module (firmware version 2.05 or newer),
- VERSA-MCU controller,
- MTX-300 controller.

This manual applies to the magnetic contact with firmware version 1.01.

### FEATURES
- Two reed switches allowing to select the magnet installation manner.
- Input for connecting an NC type hardwired detector.
- Input for connecting an hardwired roller shutter detector.
- LED indicator enabled in test mode.
- Battery status control.
- Tamper protection against cover removal and tearing enclosure from the wall.

### DESCRIPTION

#### Alarms
Depending on how the detector has been configured, the alarm can be triggered in the following cases:
- opening the contacts of enabled reed switch after removal of magnet;
- recording the specified number of pulses within a defined time period by the input for roller shutter detector;
- opening the NC type input;
- opening the roller shutter input (tamper alarm);
- opening the tamper contact (tamper alarm).

#### Operating modes
**Normal** – each alarm results in sending a radio transmission.

**Energy save** – after sending information about the alarm caused by opening the reed switch contacts or opening the additional input, the next transmission containing information on this alarm will be sent after 3 minutes at the earliest. Tamper alarms are always sent.

To select between normal mode and energy saving mode, use the E-SAVE MODE pins (Fig. 1).

#### Test mode
The test mode is turned on for 20 minutes after inserting the battery or opening the tamper contact. When the test mode is enabled, the LED is working and the magnetic contact operates like in the normal mode.

#### Periodic transmissions
Every 15 minutes, the detector sends a transmission containing information on the status of the enabled reed switch, inputs, tamper contact and battery. Periodic transmissions are used to monitor presence and operation of the detector.

#### Electronics board
① CR123A lithium battery.
② tamper contact.
③ pins for configuring the reed switches. Depending on how the jumper is set (Fig. 2):
  **O** – both reed switches are disabled;
  **T** – the upper reed switch is enabled;
  **S** – the side reed switch is enabled.
④ pins for configuring the roller shutter detector input:
  shorted – registering 3 pulses in 30 seconds will trigger alarm;
  open – registering 8 pulses in 120 seconds will trigger alarm.
⑤ pins to set the magnetic contact operating mode:
  shorted – energy save mode;
  open – normal mode.
⑥ additional inputs terminals:
  **R** – input for roller shutter detector;
  **COM** – common ground;
  **M** – NC type input (if no detector is connected to the input, it should be connected to the common ground).

The LED and reed switches are placed on the other side of the electronics board.

#### LED
The LED is working in the test mode and indicates:
- periodic transmission – short flash (80 milliseconds),
- alarm – ON for 2 seconds.

#### Battery status control
When the battery voltage is below 2.75 V, information about low battery is sent during each transmission.

1
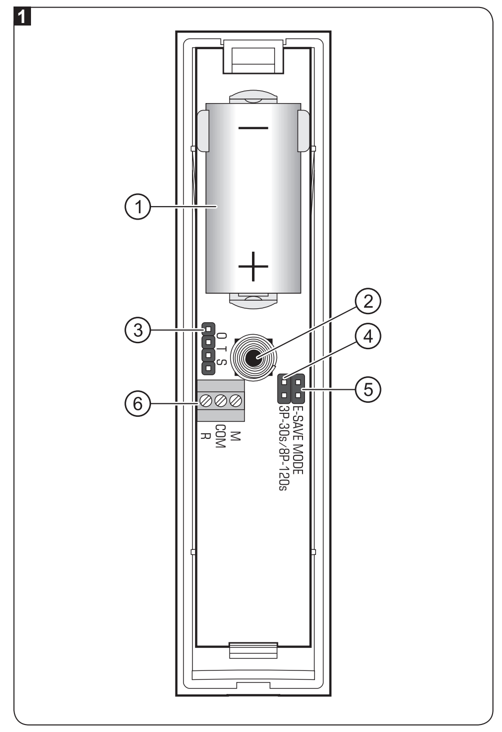


2
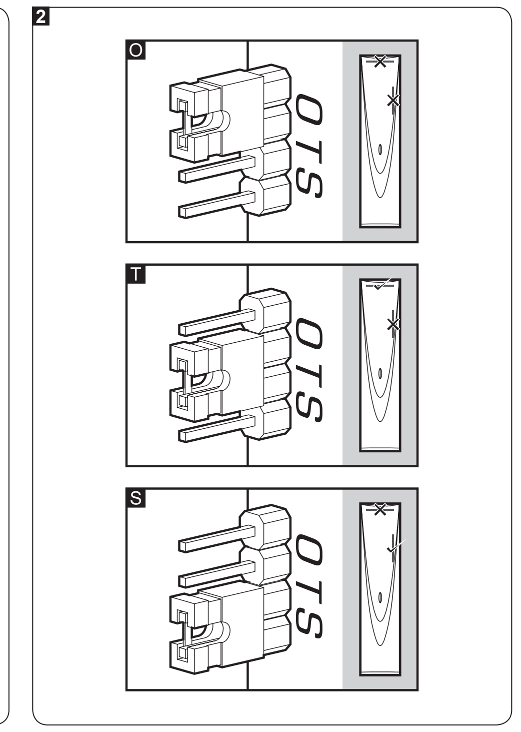



**SATEL sp. z o.o.**
**ul. Budowlanych 66; 80-298 Gdansk, POLAND**
tel. +48 58 320 94 00; www.satel.eu


## DE

Der Magnetkontakt MMD-302 ermöglicht die Erkennung der Öffnung von Türen, Fenstern usw. Er ist zusätzlich mit zwei Eingängen ausgestattet: NC-Eingang und Rollladeneingang. Der Magnetkontakt wird durch folgende Geräte unterstützt:
- Alarmzentralen PERFECTA 16-WRL und PERFECTA 32-WRL,
- Alarmmodul MICRA (Programmversion 2.05 oder höher),
- Funkbasismodul VERSA-MCU,
- Funkbasismodul MTX-300.

Die Anleitung betrifft die Magnetkontakte mit der Firmwareversion 1.01.

### EIGENSCHAFTEN
- Zwei Reedkontakte, welche die Auswahl der Montageart des Magneten ermöglichen.
- Eingang für Anschluss eines verdrahteten Melders Typ NC.
- Eingang für Anschluss eines verdrahteten Rollladenmelders.
- LED-Diode zur Signalisierung im Testmodus.
- Kontrolle des Batteriezustandes.
- Sabotagekontakt gegen Öffnen des Gehäuses oder Abriss von der Wand.

### BESCHREIBUNG

#### Alarme
Je nach der Methode der Konfiguration kann der Magnetkontakt einen Alarm in folgenden Fällen melden:
- Öffnen der Reedkontakte nach dem Entfernen des Magneten;
- Registrieren vom Rollladeneingang bestimmter Anzahl von Impulsen in einer gewissen Zeit;
- Öffnen des NC-Eingangs;
- Öffnen des Rollladeneingangs (Sabotagealarm);
- Öffnen des Sabotagekontaktes (Sabotagealarm).

#### Betriebsmodus
**Normalbetrieb** – nach jedem Alarm wird die Funkübertragung gesendet.

**Energiesparmodus** – nach dem Senden vom Magnetkontakt einer Information mit dem Alarm, der nach Öffnung der Reedkontakte oder des zusätzlichen Eingangs ausgelöst wird, erfolgt die nächste Übertragung der Alarmmeldung erst nach 3 Minuten. Die Sabotagealarme werden immer gesendet.

Zur Auswahl zwischen dem Normalmodus und dem Energiesparmodus dienen die Pins E-SAVE MODE (Abb. 1).

#### Testmodus
Der Testmodus wird 20 Minuten nach Einlegen der Batterie oder Öffnen des Sabotagekontaktes aktiviert. Wenn der Testmodus eingeschaltet ist, die LED arbeitet und der Magnetkontakt funktioniert als im Normalmodus.

#### Periodische Übertragungen
Alle 15 Minuten sendet der Magnetkontakt eine Information zum aktuellen Zustand des aktiven Reedkontaktes, zusätzlicher Eingänge, des Sabotagekontaktes und der Batterie. Periodische Übertragungen prüfen die Anwesenheit und Funktionsleistung des Magnetkontaktes.

#### Elektronikplatine
① Lithium-Batterie CR123A.
② Sabotagekontakt.
③ Pins zur Konfiguration des Magnetkontaktes. Je nachdem, wie Sie die Steckbrücke einsetzen (Abb. 2):
  **O** – sind beide Reedkontakte ausgeschaltet;
  **T** – ist der horizontale Reedkontakt aktiv;
  **S** – ist der vertikale Reedkontakt aktiv.
④ Pins zur Konfiguration des Rollladeneingangs:
  geschlossen – Registrieren von 3 Impulsen innerhalb von 30 Sekunden löst einen Alarm aus;
  geöffnet – Registrieren von 8 Impulsen innerhalb von 120 Sekunden löst einen Alarm aus.
⑤ Pins zur Auswahl des Betriebsmodus:
  geschlossen – Energiesparmodus;
  geöffnet – Normalbetrieb.
⑥ Klemmen der zusätzlichen Eingänge:
  **R** – Rollladeneingang;
  **COM** – Masse;
  **M** – NC-Eingang (ist an den Eingang kein Melder angeschlossen, dann verbinden Sie die Klemme mit der Masse).

Die LED-Diode und die Reedkontakte befinden sich auf der anderen Seite der Elektronikplatine.

#### LED-Diode
Die LED arbeitet im Testmodus und sie signalisiert:
- Periodische Übertragung – kurzer Blitz (80 Millisekunden),
- Alarm – leuchtet 2 Sekunden lang.

#### Kontrolle des Batteriezustandes
Wenn die Batteriespannung unter 2,75 V fällt, dann wird bei jeder Übertragung eine Information über schwache Batterie gesendet.

## RU

Извещатель MMD-302 позволяет обнаружить открытие двери, окна и пр. Он имеет два встроенных входа: один типа NC (нормально замкнутый) и один для поддержки извещателей движения рольставни. Извещатель поддерживается:
- приемно-контрольным прибором PERFECTA 16-WRL и PERFECTA 32-WRL,
- охранным модулем MICRA (версия микропрограммы 2.05 или выше),
- контроллером VERSA-MCU,
- контроллером MTX-300.

Инструкция распространяется на извещатель с микропрограммой версии 1.01.

### ОБЩИЕ СВЕДЕНИЯ
- Два геркона для выбора способа монтажа магнита.
- Вход для подключения проводного извещателя типа NC (с нормально замкнутыми контактами).
- Вход для подключения проводного извещателя движения рольставни.
- Светодиод для индикации в тестовом режиме.
- Контроль состояния батареи
- Тамперный контакт, реагирующий на вскрытие корпуса и отрыв от монтажной поверхности.

### ОПИСАНИЕ

#### Тревоги
В зависимости от способа настройки, извещатель может сообщать тревогу в случае:
- размыкания контактов включенного геркона после отдаления магнита;
- регистрации определенного количества импульсов извещателем движения рольставни за определенное время;
- размыкания входа NC;
- размыкания входа для подключения извещателя движения рольставни (тревога саботажа);
- нарушения тамперного контакта (тревога саботажа).

#### Режим работы
**Стандартный** – каждая тревога вызывает отправку информации по радиоканалу.

**Энергосбережения** – в случае отправки информации о тревоге после размыкания контактов геркона или нарушения дополнительного входа очередная передача информации о такой тревоге будет отправлена не раньше чем по истечении трех минут. Саботажные тревоги отправляются всегда.

Выбор между стандартным режимом работы и режимом энергосбережения осуществляется с помощью контактов E-SAVE MODE (рис. 1).

#### Тестовый режим
Тестовый режим включается на время 20 минут после установки батареи Зили нарушения тамперного контакта. Когда запущен тестовый режим, светодиод извещателя горит и извещатель работает в стандартном режиме.

#### Тест связи
Каждые 15 минут извещатель отправляет информацию о текущем состоянии активного геркона, дополнительных входов, тамперного контакта и батареи. Тест связи предназначен для контроля присутствия и исправности извещателя.

#### Печатная плата
① литиевая батарея CR123A.
② тамперный контакт.
③ контакты для настройки извещателя. В зависимости от способа установки перемычки (рис. 2):
  **O** – оба геркона не активны;
  **T** – верхний геркон активен;
  **S** – боковой геркон активен.
④ контакты для настройки входа для подключения извещателя движения рольставни:
  контакты замкнуты – регистрация 3 импульсов за время 30 секунд вызовет тревогу;
  контакты разомкнуты – регистрация 8 импульсов за время 120 секунд вызовет тревогу.
⑤ контакты для выбора режима работы извещателя:
  контакты замкнуты – режим энергосбережения;
  контакты разомкнуты – стандартный режим работы.
⑥ клеммы дополнительных входов:
  **R** – вход рольставни;
  **COM** – масса;
  **M** – вход типа NC (если к входу извещатель не подключен, вход следует замкнуть на массу).

Светодиод и герконы установлены на обратной стороне печатной платы.

#### Светодиод
Светодиод для индикации в тестовом режиме:
- теста связи – короткая вспышка (80 мс),
- тревоги – светодиод горит в течение 2 секунд.

#### Контроль состояния батареи
Если напряжение батареи падет ниже 2,75 В, то во время каждой передачи отправляется информация о разряженной батарее.

## UA

Сповіщувач MMD-302 дозволяє виявити відкриття дверей, вікон і т.п. Сповіщувач має 2 додаткові входи: 1 – типу NC і 2 – для підтримки сповіщувачів відкриття ролет. Він підтримується:
- приладом PERFECTA 16-WRL і PERFECTA 32-WRL,
- охоронним модулем MICRA (мікропрограма версії 2.05 або новіша),
- контролером VERSA-MCU,
- контролером MTX-300.

Інструкція поширюється на сповіщувачі з мікропрограмою версії 1.01.

### ВЛАСТИВОСТІ
- Два геркони, що дають можливість вибрати спосіб монтажу.
- Вхід для підключення додаткового сповіщувача типу NC.
- Вхід для підключення провідного сповіщувача відкриття ролет.
- Світлодіод для індикації в тестовому режимі.
- Контроль стану батареї.
- Тамперний контакт, який реагує на відкриття корпусу та відрив від основи.

### ОПИС

#### Тривоги
Залежно від способу налаштування, сповіщувачі можуть викликнути тривогу у випадку:
- розімкнення контактів геркону після віддалення магніту;
- виявлення входом для підтримки сповіщувачів відкриття ролет відповідної кількості імпульсів протягом певного інтервалу часу;
- розімкнення контактів входу типу NC;
- розімкнення контактів входу для підключення сповіщувача відкриття ролет (тривога саботажу);
- розімкнення тамперного контакту (тривога саботажу).

#### Режими роботи
**Стандартний** – кожна тривога викликає відправлення радіопередачі.

**Економії батареї** – після відправлення сповіщувачем інформації про тривогу у результаті розімкнення контактів геркону або розімкнення контактів додаткового входу, наступна передача, яка повідомляє про таку тривогу відправляється після 3 хвилин. Тамперні тривоги відправляються завжди.

Активувати стандартний режим або режим економії батареї дозволяють контакти E-SAVE MODE (мал. 1).

#### Тестовий режим
Тестовий режим вмикається на 20 хвилин з моменту встановлення батареї або розмикання тамперного контакту. Коли запущений тестовий режим, світлодіод сповіщувача горить і сповіщувач працює в стандартному режимі.

#### Тест зв'язку
Кожні 15 хвилин сповіщувач відправляє інформацію про стан активного геркону, додаткових входів, тамперного контакту та батареї. Періодичній тест зв'язку призначений для контролю присутності і роботи сповіщувача.

#### Плата електроніки
① літієва батарея CR123A.
② тамперний контакт.
③ контакти для налаштування сповіщувача. Залежно від способу встановлення перемички (мал. 2):
  **O** – оба герконі вимкнені;
  **T** – верхній геркон ввімкнений;
  **S** – бічний геркон ввімкнений.
④ контакти для налаштування входу для підтримки сповіщувачів відкриття ролет:
  замкнуті – тривогу викликає виявлення 3 імпульсів протягом 30 сек
  розімкнуті – тривогу викликає виявлення 8 імпульсів протягом 120 сек.
⑤ контакти для налаштування режиму роботи сповіщувача:
  замкнуті – режим економії батареї;
  розімкнуті – стандартний режим.
⑥ клеми додаткових входів:
  **R** – вхід під'єднання сповіщувача відкриття ролет;
  **COM** – маса (0 В);
  **M** – вхід типу NC (якщо до входу не буде під'єднаний сповіщувач, слід замкнути його на масу).

Світлодіод та геркони встановлені з іншої сторони плати.

#### Світлодіод
Світлодіод працює у тестовому режимі та сигналізує:
- тест зв'язку – короткий сполох (80 мс),
- тривогу – світлодіод світиться протягом 2 секунд.

#### Контролювання стану батареї
У випадку падіння напруги нижче 2,75 V, сповіщувач під час кожної передачі відправляє інформацію про низький заряд батареї.

## FR

Le détecteur MMD-302 est conçu pour détecter l'ouverture de la porte, de la fenêtre, etc. Il est équipé de deux entrées supplémentaires : l'une type NC, l'autre pour volet roulant. Le détecteur est géré par :
- les centrales d'alarme PERFECTA 16-WRL et PERFECTA 32-WRL,
- le module d'alarme MICRA (en version du logiciel 2.05 ou ultérieure),
- le contrôleur VERSA-MCU,
- le contrôleur MTX-300.

Le manuel s'applique au détecteur en version du logiciel 1.01.

### CARACTERISTIQUES
- Deux interrupteurs à lames souples permettant de sélectionner le mode d'installation de l'aimant.
- Entrée type NC pour raccorder un détecteur filaire.
- Entrée pour volet roulant permettant de connecter le détecteur filaire volet roulant.
- Voyant LED pour la signalisation en mode test.
- Contrôle de l'état de la pile.
- Contact d'autoprotection répondant à l'ouverture du boîtier et à l'arrachement du support.

### DESCRIPTION

#### Alarmes
En fonction du mode de configuration, le détecteur peut déclencher une alarme dans les cas suivants :
- l'ouverture des contacts de l'interrupteur à lames souples après l'éloignement de l'aimant ;
- l'enregistrement du nombre défini d'impulsions pendant la période déterminée par le détecteur volet roulant ;
- l'ouverture de l'entrée NC ;
- l'ouverture de l'entrée volet roulant (alarme de sabotage) ;
- l'ouverture du contact d'autoprotection (alarme de sabotage).

#### Modes de fonctionnement
**Normal** – chaque alarme donne lieu à l'envoi d'une transmission radio.

**Economie d'énergie** – après l'envoi de l'information par le détecteur sur l'alarme déclenchée suite à l'ouverture du contact d'autoprotection ou à l'ouverture de l'entrée supplémentaire, la transmission suivante avec l'information sur cette alarme sera envoyée au plus tôt au bout de 3 minutes. Les alarmes de sabotage sont toujours envoyées.

Pour sélectionner le mode normal ou le mode d'économie d'énergie, utiliser les broches E-SAVE MODE (fig. 1).

#### Mode test
Le mode test s'active pendant 20 minutes après l'insertion des piles ou l'ouverture du contact d'autoprotection. Lorsque le mode test est activé, le voyant LED fonctionne et le détecteur fonctionne comme en mode normal.

#### Transmissions périodiques
Toutes les 15 minutes, le détecteur envoie une transmission avec l'information sur l'état actuel de l'interrupteur à lames souples actif, des entrées supplémentaires, du contact d'autoprotection et de la pile. Les transmissions de test servent à surveiller la présence et le bon fonctionnement du détecteur.

#### Carte electronique
① pile au lithium CR123A.
② contact d'autoprotection.
③ broches pour la configuration des interrupteurs. En fonction de réglage du cavalier (fig. 2) :
  **O** – deux interrupteurs sont désactivés ;
  **T** – l'interrupteur supérieur est activé ;
  **S** – l'interrupteur latéral est activé.
④ broches pour la configuration de l'entrée volet roulant :
  fermées – l'enregistrement de 3 impulsions pendant 30 secondes déclenche une alarme ;
  ouvertes – l'enregistrement de 8 impulsions pendant 120 secondes déclenche une alarme.
⑤ broches pour le réglage du mode de fonctionnement du détecteur :
  fermées – mode économie d'énergie ;
  ouvertes – mode normal.
⑥ bornes des entrées supplémentaires :
  **R** – entrée volet roulant ;
  **COM** – masse ;
  **M** – entrée type NC (si aucun détecteur n'est connecté à l'entrée, la court-circuiter à la masse).

Le voyant LED et les interrupteurs sont installés de l'autre côté de la carte électronique.

#### Voyant LED
Le voyant LED fonctionne en mode test et signale :
- transmission périodique – flash court (80 millisecondes),
- alarme – le voyant est allumé 2 secondes.

#### Contrôle de l'état de la pile
Lorsque la tension de la pile descend au-dessous de 2,75 V, l'information sur la pile faible est envoyée pendant chaque transmission.

## NL

Het MMD-302 magneetcontact kan het openen detecteren van een deur, raam, etc. Tevens is deze voorzien van twee extra ingangen: één voor een rolluik detector en één van het type NC. Het magneetcontact wordt ondersteund door:
- PERFECTA 16-WRL en PERFECTA 32-WRL alarmsystemen,
- MICRA alarm module (firmware versie 2.02 of nieuwer),
- VERSA-MCU controller,
- MTX-300 controller.

Deze handleiding heeft betrekking op een magneetcontact met firmware versie 1.01

### EIGENSCHAPPEN
- Twee reedcontacten voor keuze hoe het magneet geïnstalleerd wordt.
- Ingang voor het aansluiten van een bekabelde NC type detector.
- Ingang voor het aansluiten van een bekabelde rolluik detector.
- LED indicatie, actief in de test mode.
- Batterij status controle.
- Sabotagecontact tegen het openen en verwijderen van de behuizing.

### BESCHRIJVING

#### Alarmen
Afhankelijk van hoe de detector geconfigureerd wordt kan een alarm worden geactiveerd in de volgende gevallen:
- het openen van het reedcontact na het verwijderen van de magneet;
- het registreren van de gespecificeerde aantal pulsen binnen een gedefinieerde tijdsperiode van de rolluik detector;
- openen van de NC type ingang;
- openen van de rolluik ingang (sabotage alarm);
- openen van het sabotagecontact (sabotage alarm).

#### Werkingsmode
**Normaal** – elk alarm wordt draadloos verzonden.

**Economie d'énergie** – ana het verzenden van een alarm veroorzaakt door het openen van het reedcontact, of het door het openen van de externe ingang zal de volgende transmissie bij een volgend alarm pas op zijn vroegst na 3 minuten worden verzonden. Sabotage alarmen worden altijd verzonden.

De normale mode en energiebesparende mode kunt u selecteren met gebruik van de E-SAVE MODE jumper (Fig. 1).

#### Test mode
De test mode staat aan voor 20 minuten na het plaatsen van de batterij of openen van het sabotagecontact. Wanneer de test mode ingeschakeld is, zal de LED aan gaan en het magneetcontact werken zoals in de normale mode.

#### Periodieke transmissies
Elke 15 minuten zal de detector een transmissie verzenden met daarin informatie over de status van het actieve reedcontact, ingang, sabotagecontact en batterij. Periodieke transmissies worden gebruikt om de aanwezigheid en werking van de detector te controleren.

#### Print
① CR123A lithium batterij.
② sabotagecontact.
③ pinnen voor configuratie van de reedcontacten. Afhankelijk van hoe de jumper wordt geplaatst (Fig. 2):
  **O** – beide reedcontacten uitgeschakeld;
  **T** – het reedcontact aan de korte zijde is ingeschakeld;
  **S** – het reedcontact aan de lange zijde is ingeschakeld.
④ pinnen voor configuratie van de rolluik detector ingang:
  gesloten – registreren van 3 pulsen binnen 30 seconden zal een alarm activeren;
  open – registreren van 8 pulsen binnen 120 seconden zal een alarm activeren.
⑤ pinnen voor het instellen van de werkingsmode van het magneetcontact:
  gesloten – energiebesparende mode;
  open – normale mode.
⑥ additionele ingang aansluiting:
  **R** – ingang voor een rolluik detector;
  **COM** – common ground;
  **M** – NC type ingang (indien geen detector aangesloten wordt op de ingang, dan dient deze doorverbonden te worden met de common ground).

De LED en reedcontacten zijn aan de andere kant van de print gepositioneerd.

#### LED
De LED werkt in de test mode en geeft het volgende weer:
- polling – korte flits (80 milliseconden),
- alarm – AAN voor 2 seconden.

#### Batterij status controle
Indien het voltage van de batterij onder de 2.75 V komt, dan wordt een lage batterij melding mee verzonden tijdens elke transmissie.

## IT

Il rilevatore MMD-302 rende possibile la rilevazione dell'apertura di porte, finestre e simili. Possiede due zone aggiuntive: una di tipo NC ed una di gestione del rilevatore a fune per tapparelle. Il presente manuale, fa riferimento a dispositivi con versione firmware 1.01.

Il rilevatore può essere gestito da:
- PERFECTA 16-WRL en PERFECTA 32-WRL alarmsystemen,
- MICRA alarm module (firmware versie 2.02 of nieuwer),
- VERSA-MCU controller,
- MTX-300 controller.

### CARATTERISTICHE
- Due contatti reed, che permettono la selezione della modalità di installazione del magnete.
- Ingresso, che permette il collegamento di un rilevatore cablato di tipo NC.
- Ingresso, che permette il collegamento di un contatto a fune per tapparelle.
- LED di segnalazione per modalità di test.
- Controllo stato batteria.
- Protezione anti-manomissione, contro l'apertura dell'alloggiamento e la sua rimozione dalla superficie di montaggio.

### DESCRIZIONE

#### Allarmi
Dipendentemente dalla configurazione del rilevatore, il rivelatore segnala l'allarme nei seguenti casi:
- apertura del contatto reed dopo l'allontanamento del magnete;
- rivelazione della quantità di impulsi programmati, da parte della zona conta impulsi entro il tempo predefinito;
- apertura dell'ingresso NC;
- apertura dell'ingresso tapparella (allarme tamper);
- apertura del contatto antimanomissione (allarme tamper).

#### Modalità operativa
**normale** – ogni allarme rilevato viene trasmesso immediatamente. Non esistono tempi di stand-by tra una trasmissione e la successiva.

**risparmio energetico** – dopo la trasmissione dell'allarme, il sensore entra in modalità risparmio energetico per 3 minuti. In questo periodo, gli allarmi rilevati non vengono trasmessi. Le aperture del contatto antimanomissione vengono sempre trasferite e non sono soggette a tempi di stand-by.

La selezione, tra la modalità normale e la modalità risparmio energetico, viene effettuata attraverso i pin E-SAVE MODE (dis. 1).

#### Modalità di test
La modalità di test, viene attivata per 20 minuti dopo l'inserimento della batteria, oppure dopo l'apertura del contatto anti-manomissione. Quando viene attivata la modalità di test, il LED è attivo e il rivelatore opera nella modalità normale.

#### Trasmissioni di test
Ogni 15 minuti, il rilevatore invia una trasmissione contenente l'informazione sullo stato del contatto reed attivo, dei ingressi supplementari, sullo stato del contatto anti-manomissione e della batteria. Queste trasmissioni periodiche, servono alla supervisione della presenza e della corretta operatività del rilevatore.

#### Scheda elettronica
① batteria al litio CR123A.
② contatto anti-manomissione.
③ pin di configurazione dell'apparecchiatura. Dipendentemente dalla scelta dei pin (dis. 2):
  **O** – entrambi contatti reed disattivati;
  **T** – contatto reed superiore attivo;
  **S** – contatto reed laterale attivo.
④ pin di configurazione della zona a conteggio impulsi:
  pin chiuso – la rivelazione di 3 impulsi entro 30 secondi richiama l'allarme;
  pin aperto – la rivelazione di 8 impulsi entro 120 secondi richiama l'allarme.
⑤ pin di configurazione della modalità operativa:
  pin chiuso – modalità di risparmio energetico;
  pin aperto – modalità normale.
⑥ morsetti per gli ingressi supplementari:
  **R** – ingresso contatto a fune;
  **COM** – massa;
  **M** – ingresso di tipo NC (se all'ingresso non viene collegato il rivelatore, cortocircuitarlo alla massa).

Il LED e i reed sono posizionati sull'altro lato della scheda elettronica.

#### LED
Il LED è funzionante soltanto durante la modalità di test per indicare:
- trasmissione test – lampeggio breve (80 millisecondi),
- alarm – AAN voor 2 seconden.

#### Controllo stato batteria
Quando la tensione della batteria scende sotto i 2.75 V, l'informazione di batteria scarica è inviata ad ogni trasmissione.

## ES

El contacto MMD-302 puede detectar la apertura de la puerta, ventana, etc. Está equipado con dos entradas adicionales: una de tipo NC y otra de tipo para persiana. Puede operar junto con:
- centrales de alarmas PERFECTA 16-WRL y PERFECTA 32-WRL,
- módulo de alarma MICRA (versión del firmware 2.05 o posterior),
- controlador VERSA-MCU,
- controlador MTX-300.

El presente manual se aplica al detector con la versión del firmware 1.01.

### PROPIEDADES
- Dos interruptores del contacto "reed" para seleccionar el método de instalación del imán.
- Entrada para conectar el detector cableado tipo NC.
- Entrada para conectar el detector cableado tipo de persiana.
- Diodo LED para indicar el modo test.
- Control del estado de la pila.
- Protección antisabotaje contra la apertura de la caja y retirada de la superficie.

### DESCRIPCIÓN DEL FUNCIONAMIENTO

#### Alarmas
Dependiendo del método de configuración, el contacto puede indicar la alarma en los siguientes casos:
- cuando se abran los interruptores del contacto "reed" después de alejar el imán;
- cuando la entrada de persiona registre un número determinado de pulsos en un período de tiempo definido;
- cuando se abra la entrada NC;
- cuando se abra la entrada de persiana (alarma de sabotaje);
- cuando se abra la protección anisabotaje (alarma de sabotaje).

#### Modos de operativa
**Normal** – cada alarma resulta en envío de transmisión radio.

**Ahorro de energía** – después de que el contacto envíe la información sobre la alarma activada por la apertura de los interruptores del contacto "reed" o bien, por la apertura de la entrada adicional, la siguiente transmisión con la información sobre dicha alarma se enviará al cabo de 3 minutos como mínimo. Las alarmas de sabotaje se envían siempre.

Para seleccionar entre el modo normal y modo de ahorro de energía, es preciso utilizar los pins E-SAVE MODE (fig. 1)

#### Modo test
El modo test se activa por 20 minutos después de insertar las pilas o bien abrir la protección antisabotaje. Cuando el modo test está activado, el diodo LED está funcionando y el contacto trabaja como en modo normal.

#### Transmisiones periódicas
Cada 15 minutos, el contracto envía una transmisión que contiene la información sobre el estado actual del interruptor "reed", de las entradas adicionales, de la protección antisabotaje y la pila. Las transmisiones periódicas sirven para monitorear la presencia y el funcionamiento del detector.

#### Placa electrónica
① pila de litio CR123A.
② protección antisabotaje.
③ pins para configurar los interruptores del contacto "reed". Dependiendo del método de colocación del jumper (fig. 2):
  **O** – ambos interruptores desactivados;
  **T** – interruptor del contacto "reed" superior activado.
  **S** – interruptor del contacto "reed" lateral activado.
④ pins para configurar la entrada de persiana:
  cerrados – después de registrar 3 pulsos durante 30 segundos se activará la alarma;
  abiertos – después de registrar 8 pulsos durante 120 segundos se activará la alarma.
⑤ pins para determinar el modo de operativa del detector:
  cerrados – modo de ahorro de energía;
  abiertos – modo normal.
⑥ contactos para las entradas adicionales:
  **R** – entrada de persiana;
  **COM** – masa;
  **M** – entrada tipo NC (si el detector no está conectado con la entrada, es necesario conectarla a masa ).

El diodo LED y los contactos "reed" están colocados al otro lado de la placa electrónica.

#### Diodo LED
Diodo LED funciona en el modo test y señaliza:
- trasmissione test – lampeggio breve (80 millisecondi),
- alarma – ON durante 2 segundos.

#### Control del estado de la pila
Cuando la tensión de la pila es inferior a 2,75 V, durante cada transmisión se enviará una información sobre la pila baja.

## CZ

Magnetický kontakt MMD-302 může detekovat otevření dveří oken, atd. Detektor je vybaven externími vstupy: první typu NC a druhý pro roletový detektor. Magnetický kontakt je podporován:
- ústřednami PERFECTA 16-WRL a PERFECTA 32-WRL,
- zabezpečovacím modulem MICRA (firmware verze 2.02 nebo novější),
- kontrolér VERSA-MCU,
- kontrolér MTX-300.

Tento manuál se vztahuje k zařízení s verzí desky elektroniky 1.4 a vyšší.

### VLASTNOSTI
- Dva jazýčkové kontakty umožňující výběr způsobu montáže magnetu.
- Vstup typu NC pro připojení drátového detektoru.
- Vstup pro připojení drátového roletového detektoru.
- LED kontrolka pro testovací režim.
- Kontrola stavu baterie.
- Dvojitá tamper ochrana proti otevření krytu a stržení zadního krytu ze stěny.

### POPIS

#### Poplachy
V závislosti na nastavení detektoru, dojde k odeslání poplachu v následujících případech:
- otevřením kontaktu jazýčkového relé po oddálení magnetu;
- načtením nastaveného počtu pulzů po definovanou dobu ze vstupu pro připojení roletového detektoru;
- rozpojením přídavného vstupu typu NC;
- rozpojením roletového vstupu (tamper poplach);
- rozpojením tamper kontaktu (tamper poplach).

#### Pracovní režimy
**Normal** – každý poplach je zaslán bezdrátově na ústřednu.

**Energy save (úspora energie)** – po odeslání informace o poplachu po oddálení magnetu, rozpojením přídavného vstupu, pak k přenosu obsahující informaci o poplachu pošle detektor až po 3 minutách. Tamper poplachy jsou zasílány vždy okamžitě.

Pro přepnutí režimu úspory energie, použijte piny E-SAVE MODE (Obr. 1).

#### Testovací režim
Testovací režim se zapne na 20 minut po vložení baterie nebo po otevření tamper kontaktu. Pokud je aktivován testovací režim, je zapnuta signalizace LED a magnetický kontakt reaguje jako v normálním režimu.

#### Periodický přenos
Každých 15 minut zasílá detektor informaci obsahující stav aktivních jazýčkových kontaktů, vstupu, tamper kontaktu a baterie. Periodický přenos slouží ke kontrole přítomnosti a funkce detektoru.

#### Deska elektroniky
① baterie CR123A.
② tamper kontakt.
③ piny pro konfiguraci jazýčkového relé. V závislosti na nastavení propojek (Obr. 2):
  **O** – obě dvě jazýčková relé jsou vypnuta;
  **T** – je aktivní horní jazýčkový kontakt;
  **S** – je aktivní postranní jazýčkový kontakt
④ piny pro konfiguraci vstupu roletového detektoru:
  propojeno – načítání 3 pulzů během 30 sekund vyvolá poplach;
  rozpojeno – načítání 8 pulzů během 120 sekund vyvolá poplach.
⑤ piny pro nastavení pracovního režimu detektoru:
  propojeno – energy save mode;
  rozpojeno – normal mode.
⑥ svorky pomocného vstupu:
  **R** – vstup pro roletový detektor;
  **COM** – společná zem;
  **M** – vstup typu NC (pokud není připojen detektor, musí být připojen ke společné zemi).

LED a jazýčková relé jsou umístěna na druhé straně desky s elektronikou.

#### LED
LED je funkční v testovacím režimu a zobrazuje:
- periodický přenos – krátké bliknutí (80 milisekund),
- poplach – svítí po dobu 2 sekund.

#### Kontrola stavu baterie
Pokud napětí na baterii poklesne pod 2,75 V, přenese se informace o slabé baterii při každém periodickém přenosu.

## SK

Magnetický kontakt MMD-300 umožňuje zistiť otvorenie okna, dverí a podobne. Má dva dodatočné vstupy: jeden typu NC a jeden roletový. Je určený na spoluprácu s:
- zabezpečovacie ústredne PERFECTA 16-WRL a PERFECTA 32-WRL,
- alarmový modul MICRA (programová verzia 2.02 alebo novšia),
- kontrolér VERSA-MCU,
- kontrolér MTX-300.

Príručka sa týka bezdrôtového magnetického kontaktu s programovou verziou 1.01.

### VLASTNOSTI
- Dva kontakty umožňujúce výber spôsobu montáže magnetu.
- Vstup na pripojenie drôtového detektora typu NC.
- Vstup na pripojenie drôtového detektora rolety.
- LED-ka na signalizáciu v testovacom režime.
- Kontrola stavu batérie.
- Sabotážny kontakt reagujúci na otvorenie krytu a odtrhnutie zo steny.

### POPIS

#### Alarmy
V závislosti od spôsobu nastavenia môže detektor hlásiť alarm v nasledujúcich prípadoch:
- otvorenie kontaktov po oddialení magnetu;
- zaregistrovanie roletovým vstupom určeného počtu impulzov v určenom čase;
- otvorenie vstupu NC;
- otvorenie roletového vstupu (alarm sabotáže);
- otvorenie sabotážneho kontaktu (alarm sabotáže).

#### Režimy činnosti
**Normálny** – každý alarm spôsobí zaslanie rádiového prenosu.

**Šetrenie energie** – po zaslaní magnetom informácie o alarme spustenom otvorením kontaktov alebo otvorením dodatočného vstupu, bude nasledujúci prenos s informáciou o takomto alarme zaslaný najskôr po uplynutí 3 minút. Alarmy sabotáže sú zasielané vždy.

Výber medzi normálnym režimom a režimom šetrenia energie sa vykonáva pomocou jumpera E-SAVE MODE (obr. 1).

#### Testovací režim
Testovací režim sa zapína na 20 minút po vložení batérie alebo po narušení sabotážneho kontaktu. Pri aktívnom testovacom režime pracuje LED-ka a detektor pracuje ako v normálnom režime.

#### Pravidelné prenosy
Detektor každých 15 minút zasiela prenos s informáciou o aktuálnom stave sabotážneho kontaktu a batérie. Pravidelné prenosy slúžia na kontrolu prítomnosti a funkčnosti detektora.

#### Doska elektroniky
① lítiová batéria CR123A.
② sabotážny kontakt.
③ jumper na nastavenie kontaktov. V závislosti od spôsobu nasadenia kontaktu (obr. 2):
  **O** – oba kontakty sú vypnuté;
  **T** – je zapnutý horný kontakt;
  **S** – je zapnutý bočný kontakt.
④ jumper na nastavenie roletového vstupu:
  nasadený – zaregistrovanie 3 impulzov počas 30 sekúnd spustí alarm;
  bez jumpera – zaregistrovanie 8 impulzov počas 120 sekúnd spustí alarm.
⑤ jumper na nastavenie režimu činnosti detektora:
  nasadený – režim šetrenia energie;
  bez jumpera – normálny režim.
⑥ svorky dodatočných vstupov:
  **R** – roletový vstup;
  **COM** – zem;
  **M** – vstup typu NC (ak nie je na vstup pripojený detektor, teba ho prepojiť so zemou).

LED-ka a kontakty sú umiestnené na druhej strane dosky elektroniky.

#### LED-ka
LED je funkční v testovacím režimu a zobrazuje:
- periodický přenos – krátké bliknutí (80 milisekund),
- poplach – svítí po dobu 2 sekund.

#### Kontrola stavu baterie
Pokud napětí na baterii poklesne pod 2,75 V, přenese se informace o slabé baterii při každém periodickém přenosu.

## GR

Η μαγνητική επαφή MMD-302 μπορεί να ανιχνεύσει το άνοιγμα της πόρτας, του παραθύρου κλπ. Διαθέτει δύο επιπλέον εισόδους: έναν τύπο NC και έναν ανιχνευτή ρολού. Η μαγνητική επαφή υποστηρίζεται από:
- Πίνακες ελέγχου PERFECTA 16-WRL και PERFECTA 32-WRL,
- Μονάδα συναγερμού MICRA (έκδοση υλικολογισμικού 2.05 ή νεότερη),
- Ελεγκτής VERSA-MCU,
- Ελεγκτής MTX-300.

Αυτό το εγχειρίδιο ισχύει για τη μαγνητική επαφή με την έκδοση υλικολογισμικού 1.01.

### ΧΑΡΑΚΤΗΡΙΣΤΙΚΑ
- Δύο διακόπτες reed που επιτρέπουν την επιλογή του τρόπου εγκατάστασης του μαγνήτη.
- Είσοδος για τη σύνδεση ανιχνευτή τύπου NC.
- Είσοδος για τη σύνδεση ανιχνευτή ρολού.
- Ένδειξη LED ενεργοποιημένη στη λειτουργία δοκιμής.
- Έλεγχος κατάστασης μπαταρίας.
- Προστασία από την απομάκρυνση του καλύμματος και του περιβλήματος από τον τοίχο.

### ΠΕΡΙΓΡΑΦΗ

#### Συναγερμός
Ανάλογα με τον τρόπο ρύθμισης του ανιχνευτή, ο συναγερμός μπορεί να ενεργοποιηθεί στις ακόλουθες περιπτώσεις:
- άνοιγμα των επαφών του ενεργοποιημένου διακόπτη καλαμιού μετά την αφαίρεση του μαγνήτη.
- καταγραφή του καθορισμένου αριθμού παλμών μέσα σε καθορισμένο χρονικό διάστημα από την είσοδο για τον ανιχνευτή ρολού.
- άνοιγμα της εισόδου τύπου NC.
- άνοιγμα της εισόδου ρολού (συναγερμός παραβίασης).
- άνοιγμα της επαφής παραβίασης (συναγερμός παραβίασης).

#### Τρόποι λειτουργίας
**Normal** – κάθε συναγερμός έχει ως αποτέλεσμα την αποστολή ασύρματης μετάδοσης.

**Energy save** – μετά την αποστολή πληροφοριών σχετικά με τον συναγερμό που προκαλείται από το άνοιγμα των επαφών reed ή το άνοιγμα της πρόσθετης εισόδου, η επόμενη μετάδοση που περιέχει τις πληροφορίες αυτού του συναγερμού θα αποσταλεί μετά από 3 λεπτά το νωρίτερο. Οι συναγερμοί Tamper αποστέλλονται πάντα.

Για να επιλέξετε μεταξύ κανονικής λειτουργίας και εξοικονόμησης ενέργειας, χρησιμοποιήστε τις ακίδες E-SAVE MODE (Εικ. 1).

#### Δοκιμή λειτουργίας
Η λειτουργία δοκιμής ενεργοποιείται για 20 λεπτά μετά την τοποθέτηση της μπαταρίας ή το άνοιγμα της επαφής παραβίασης. Όταν είναι ενεργοποιημένη η λειτουργία δοκιμής, η λυχνία LED λειτουργεί και η μαγνητική επαφή λειτουργεί όπως στην κανονική λειτουργία.

#### Περιοδικές μεταδόσεις
Κάθε δεκαπέντε λεπτά, ο ανιχνευτής στέλνει μια μετάδοση που περιέχει πληροφορίες σχετικά με την κατάσταση του ενεργοποιημένου διακόπτη reed, τις εισόδους, την επαφή παραβίασης και την μπαταρία. Οι περιοδικές μεταδόσεις χρησιμοποιούνται για την παρακολούθηση της παρουσίας και της λειτουργίας του ανιχνευτή.

#### Ηλεκτρονική Πλακέτα
① Μπαταρία Λιθίου CR123A.
② Επαφή παραβίασης.
③ Ακίδες για τη ρύθμιση των διακοπτών reed. Ανάλογα με τη θέση του βραχυκυκλωτήρα. (Εικ. 2):
  **O** – οι δύο διακόπτες είναι απενεργοποιημένοι.
  **T** – είναι ενεργοποιημένος ο πάνω διακόπτης;
  **S** – Είναι ενεργοποιημένος ο πλαϊνός διακόπτης.
④ Ακίδες για τη διαμόρφωση της εισόδου του ανιχνευτή ρολού:
  Βραχυκυκλωμένη - η εγγραφή 3 παλμών σε 30 δευτερόλεπτα θα προκαλέσει συναγερμό.
  Ανοικτή - η εγγραφή 8 παλμών σε 120 δευτερόλεπτα θα προκαλέσει συναγερμό.
⑤ Ακίδες για τη ρύθμιση του τρόπου λειτουργίας μαγνητικής επαφής:
  Βραχυκύκλωμα - εξοικονόμηση ενέργειας.
  Ανοικτή - κανονική λειτουργία.
⑥ Πρόσθετοι είσοδοι:
  **R** – Είσοδος για ανιχνευτή ρολού.
  **COM** – Γή / επιστροφή
  **M** – Είσοδος τύπου NC (αν δεν υπάρχει συνδεδεμένος ανιχνευτής στην είσοδο, πρέπει να συνδεθεί στη γη).

Οι διακόπτες LED και reed βρίσκονται στην άλλη πλευρά της πλακέτας.

#### LED
Η λυχνία LED λειτουργεί στη λειτουργία δοκιμής και υποδεικνύει:
- περιοδική μετάδοση – σύντομη αναλαμπή (80 χιλιοστά του δευτερολέπτου),
- συναγερμός - ON για 2 δευτερόλεπτα.

#### Έλεγχος κατάστασης μπαταρίας
Όταν η τάση της μπαταρίας είναι κάτω από 2,6 V, αποστέλλονται πληροφορίες για χαμηλή μπαταρία κατά τη διάρκεια κάθε μετάδοσης.

## HU

Az MMD-302 mágneses kontaktus ajtók, ablakok, stb. kinyitását képes érzékelni. Továbbá két, egy NC típusú és egy redőnyérzékelő csatlakoztatására szolgál kiegészítő bemenettel is rendelkezik. A mágneses kontaktus alkalmazását az alábbi eszközök támogatják:
- PERFECTA 16-WRL és PERFECTA 32-WRL vezérlőpanelek,
- MICRA riasztómodul (2.05 vagy újabb firmware változat),
- VERSA-MCU vezérlő,
- MTX-300 vezérlő.

Ez a kézikönyv az 1.01 vagy újabb elektronikai verzióval rendelkező érzékelőkre vonatkozik.

### TULAJDONSÁGOK
- Két, a különböző felszerelési mód kiválasztását lehetővé tevő reed-kapcsoló.
- NC típusú vezetékes érzékelő csatlakoztatására szolgáló külső érzékelő bemenet.
- Vezetékes redőnyérzékelő csatlakoztatására szolgáló külső érzékelő bemenet.
- LED jelzés engedélyezés tesztmódban.
- Telepállapot felügyelet.
- Kettős szabotázsvédelem – fedéleltávolítás és/vagy az érzékelő eltávolítása ellen.

### LEÍRÁS

#### Riasztások
Az érzékelő beállításától függően az alábbi helyzetekben jelez riasztást:
- mágneses kontaktusnak a mágnes eltávolítása általi nyitása,
- redőnyérzékelő bementről érkező meghatározott perióduson belől érkező megfelelő számú pulzus érzékelése;
- NC típusú bemenet nyitása
- redőnyérzékelő bemenet nyitása (szabotázsriasztás),
- szabotázskapcsoló bontása (szabotázsriasztás).

#### Működési módok
**Normál** – minden egyes riasztás rádióátvitelt eredményez.

**Energiatakarékos** – mágneses kontaktus vagy a kiegészítő bemenet nyitása után elküldött rádióátvitelt követően a következő mozgásérzékelésről szóló információ leghamarabb 3 perc elteltével kerül elküldésre. A szabotázsriasztás minden esetben elküldésre kerül.

A normál és az energiatakarékos mód közötti váltás az E-SAVE MODE érintkezők (1. ábra) használatával történik.

#### Tesztmód
A tesztmód a telep behelyezése vagy a szabotázskapcsoló nyitása után 20 percre kerül elindításra. Aktív tesztmód esetében a mágneses kontaktus úgy viselkedik, mint normál módban, de a riasztásokat a LED jelzi (LED 2 mp-re bekapcsol).

#### Periodikus átvitel
Az érzékelő 15 percenként az aktív reed-kapcsoló, a kiegészítő bemenet, a szabotázskapcsoló és a telep állapotát tartalmazó jelzés küld. Az időszakos átvitel szolgál az érzékelő jelenlétének és működésének ellenőrzésére.

#### Áramkör lap
① CR123A lítium telep.
② szabotázskapcsoló.
③ reed-kapcsolók beállítására szolgáló érintkezők. A rövidzár beállításától függően (2. ábra):
  **O** – mindkét reed-kapcsoló letiltva;
  **T** – felső reed-kapcsoló engedélyezve;
  **S** – oldalsó reed-kapcsoló engedélye.
④ redőnyérzékelő bemenet beállítására szolgáló érintkezők:
  zárva – 3 impulzus 30 mp-n belül történő érzékelése indít riasztást;
  nyitva – 8 impulzus 120 mp-n belül történő érzékelése indít riasztást.
⑤ mágneses kontaktus működési módjának beállítására szolgáló érintkezők:
  zárva – energiatakarékos mód;
  nyitva – normál mód
⑥ kiegészítő bemenetek sorkapcsa:
  **R** – redőnyérzékelő bemenet;
  **COM** – közös föld;
  **M** – NC típusú érzékelő bemenet (ha nincs érzékelő csatlakoztatva a bemenethez, akkor azt a közös földhöz rövidre kell zárni).

A LED és a reed-kapcsolók az áramköri lap másik oldalán találhatóak.

#### LED
A LED tesztmódban a következőket jelzi:
- periodikus átvitel – rövid felvillanás (80 ms),
- riasztás – BE 2 mp-re.

#### Telepállapot felügyelet
Ha a telep feszültségének értéke 2.6 V alá csökken, akkor az alacsony akkumulátor információja kerül elküldésre minden egyes átvitelkor.

## PL

**Niniejszym SATEL sp. z o.o. deklaruje że czujka jest zgodna z zasadniczymi wymaganiami i innymi właściwymi postanowieniami Dyrektywy 2014/53/EU. Deklaracja zgodności jest dostępna pod adresem www.satel.eu/ce**

### MONTAŻ

**Istnieje niebezpieczeństwo eksplozji baterii w przypadku zastosowania innej baterii niż zalecana przez producenta lub niewłaściwego postępowania z baterią.**

**Zachowaj szczególną ostrożność w trakcie montażu i wymiany baterii. Producent nie ponosi odpowiedzialności za konsekwencje nieprawidłowego montażu baterii.**

**Zużytych baterii nie wolno wyrzucać, lecz należy się ich pozbywać zgodnie z obowiązującymi przepisami dotyczącymi ochrony środowiska.**

Urządzenie przystosowane jest do montażu wewnątrz pomieszczeń. Czujkę należy montować na powierzchni nieruchomej (np. ościeżnica okna lub drzwi), a magnes na powierzchni ruchomej (np. okno lub drzwi). Nie zaleca się montażu na powierzchniach ferromagnetycznych oraz w pobliżu silnych pól magnetycznych i elektrycznych, gdyż może to skutkować wadliwym działaniem czujki.

1. Otworzyć obudowę (rys. 3).
2. Przy pomocy zworek skonfiguruj czujkę.
3. Zamontuj baterię w czujce.
4. Zarejestruj czujkę w systemie (patrz: instrukcja instalatora centrali PERFECTA / VERSA / VERSA IP / VERSA Plus, instrukcja modułu MICRA lub kontrolera MTX-300).
5. Umieść czujkę w miejscu przyszłego montażu.
6. Zamknij i otwórz styk sabotażowy. Jeżeli transmisja alarmu zostanie odebrana, kontynuuj montaż. Jeżeli transmisja alarmu nie zostanie odebrana, wybierz inne miejsce montażu i powtórz test.
7. Wykonaj otwór w podstawie obudowy i przeprowadź przez niego przewody dodatkowych czujek (maksymalna dopuszczalna długość przewodów: 3 metry). Przewody przykręć do odpowiednich zacisków na płytce elektroniki.
8. Przy pomocy kołków i wkrętów przymocuj podstawę obudowy do powierzchni montażowej (rys. 5).
9. Zamocuj magnes, uwzględniając maksymalną dopuszczalną odległość od kontaktronu (rys. 6). Pokazana odległość dotyczy magnesu umieszczonego na wysokości kontaktronu. Położenie kontaktronów w obudowie ilustruje rysunek 4.
10. Zamknij i otwórz styk sabotażowy, aby włączyć tryb testowy.
11. Zamknij obudowę.
12. W zależności od konfiguracji czujki, sprawdź, czy dioda LED zapali się:
    – po odsunięciu magnesu (otwarciu okna lub drzwi);
    – po podniesieniu / opuszczeniu rolet nadzorowanych przez czujkę roletową;
    – po naruszeniu czujki podłączonej do wejścia M.

### DANE TECHNICZNE

| | |
|---|---|
| Pasmo częstotliwości pracy | 433,05 ÷ 434,79 MHz |
| Zasięg komunikacji radiowej (w terenie otwartym) MICRA / VERSA-MCU / MTX-300 / PERFECTA | do 200 m / do 400 m |
| Bateria | CR123A 3 V |
| Czas pracy na baterii (w trybie oszczędzania energii) | do 3 lat |
| Czułość dodatkowego wejścia NC | 312 ms |
| Pobór prądu w stanie gotowości | 80 µA |
| Maksymalny pobór prądu | 27 mA |
| Klasa środowiskowa wg EN50130-5 | II |
| Zakres temperatur pracy | -10 °C...+55 °C |
| Maksymalna wilgotność | 93 ±3% |
| Wymiary obudowy czujki | 26 x 112 x 29 mm |
| Wymiary obudowy magnesu do montażu powierzchniowego | 26 x 13 x 19 mm |
| Wymiary podkładki pod magnes do montażu powierzchniowego | 26 x 13 x 3,5 mm |
| Wymiary obudowy magnesu do montażu wpuszczanego | 28 x 10 x 10 mm |
| Masa | 80 g |

## EN

**Hereby, SATEL sp. z o.o., declares that this detector is in compliance with the essential requirements and other relevant provisions of Directive 2014/53/EU. The declaration of conformity may be consulted at www.satel.eu/ce**

### INSTALLATION

**There is a danger of battery explosion when using a different battery than recommended by the manufacturer, or handling the battery improperly.**

**Be particularly careful during installation and replacement of the battery. The manufacturer is not liable for the consequences of incorrect installation of the battery.**

**The used batteries must not be discarded, but should be disposed of in accordance with the existing rules for environment protection.**

The device is designed for indoor installation. The detector should be mounted on a fixed surface (e.g. window or door frame), and the magnet on a movable surface (e.g. window or door). Mounting the magnetic contact on ferromagnetic surfaces and/or near to strong magnetic and electrical fields is not advisable, because it can result in malfunctioning of the device.

1. Open the enclosure (Fig. 3).
2. Configure the detector by means of jumpers.
3. Install the battery in the magnetic contact.
4. Enroll the detector in the system (see the PERFECTA / VERSA / VERSA IP / VERSA Plus control panel installer manual, MICRA module manual or MTX-300 controller manual).
5. Put the magnetic contact at the place of its future installation.
6. Close and open the tamper contact. If the alarm transmission is received, continue with the installation. If the alarm transmission is not received, select a different mounting location and repeat the test.
7. Make a hole in the enclosure base and pass the cables of additional detectors through it (permissible length of the cables: up to 3 meters). Screw down the cables to the corresponding terminals on the electronics board.
8. Using wall plugs (screw anchors) and screws, fasten the enclosure base to the mounting surface (Fig. 5).
9. Secure the magnet, taking into account the maximum permissible distance from the reed switch (Fig. 6). The distance indicated applies to the magnet located at th e reed switch height. Location of the reed switches in the enclosure is shown in Fig. 4.
10. Close and open the tamper contact to activate the test mode.
11. Close the enclosure.
12. Depending on the detector configuration, check that the LED will come on:
    – on removing the magnet (opening the window/door);
    – on raising / lowering the roller shutters supervised by the roller shutter detector;
    – on violating the detector connected to the M input.

### SPECIFICATIONS

| | |
|---|---|
| Operating frequency band | 433.05 ÷ 434.79 MHz |
| Radio communication range (in open area) MICRA / VERSA-MCU / MTX-300 / PERFECTA | up to 200 m / up to 400 m |
| Battery | CR123A 3 V |
| Battery life expectancy (energy save mode) | up to 3 years |
| NC type input sensitivity | 312 ms |
| Standby current consumption | 80 µA |
| Maximum current consumption | 27 mA |
| Environmental class according to EN50130-5 | II |
| Operating temperature range | -10 °C...+55 °C |
| Maximum humidity | 93 ±3% |
| Detector enclosure dimensions | 26 x 112 x 29 mm |
| Surface mounted magnet enclosure dimensions | 26 x 13 x 19 mm |
| Surface mounted magnet spacer dimensions | 26 x 13 x 3.5 mm |
| Flush mounted magnet enclosure dimensions | 28 x 10 x 10 mm |
| Weight | 80 g |

## DE

**Hiermit erklärt SATEL sp. z o.o., dass sich der Magnetkontakt in Übereinstimmung mit den grundlegenden Anforderungen und den übrigen einschlägigen Bestimmungen der Richtlinie 2014/53/EG befindet. Die Konformitätserklärung kann unter folgender Adresse gefunden werden: www.satel.eu/ce**

### MONTAGE

**Bei der Anwendung einer anderen Batterie als die empfohlene bzw. beim falschen Umgang mit der Batterie besteht eine Explosionsgefahr.**

**Bei Batteriemontage und -wechsel besonders vorsichtig vorgehen. Der Hersteller übernimmt keine Verantwortung für die Konsequenzen eines falschen Batteriewechsels.**

**Verbrauchte Batterien dürfen nicht weggeworfen werden, sondern sind entsprechend den geltenden Umweltschutzrichtlinien zu entsorgen.**

Das Gerät ist für Montage in Innenräumen bestimmt. Montieren Sie den Kontakt an einer festen Oberfläche (z.B. am Tür /Fensterrahmen), und den Magneten an einer beweglichen Oberfläche (z.B. am Tür-/Fensterflügel). Die Montage auf einer ferromagnetischen Oberfläche sowie in der Nähe von starken magnetischen und elektrischen Feldern ist nicht empfohlen, weil dies zum fehlerhaften Funktionieren des Magnetkontaktes führen kann.

1. Öffnen Sie das Gehäuse (Abb. 3).
2. Mittels Steckbrücken konfigurieren Sie den Magnetkontakt.
3. Setzen Sie die Batterie in den Magnetkontakt.
4. Registrieren Sie den Magnetkontakt im System (siehe: Errichteranleitung für die Alarmzentrale PERFECTA / VERSA / VERSA IP / VERSA Plus, Anleitung für das Alarmmodul MICRA oder Anleitung für das Funkbasismodul MTX-300).
5. Platzieren Sie den Magnetkontakt an den zukünftigen Montageort.
6. Schließen und öffnen Sie den Sabotagekontakt. Wird die Alarmmeldung empfangen, gehen Sie mit der Montage weiter vor. Wird die Alarmmeldung nicht empfangen, wechseln Sie den Montageort und wiederholen Sie den Test.
7. Machen Sie eine Öffnung im Gehäuseunterteil und führen Sie durch die Öffnung die Leitungen zusätzlicher Melder (maximale zulässige Länge der Leitungen: 3 Meter). Schließen Sie die Leitungen an entsprechende Klemmen auf der Elektronikplatine.
8. Mittels Spreizdübeln und Schrauben befestigen Sie das Gehäuseunterteil an die Montageoberfläche (Abb. 5).
9. Montieren Sie den Magneten. Beachten Sie dabei die maximale zulässige Entfernung vom Reedkontakt (Abb. 6). Die angezeigte Entfernung bezieht sich auf den Magneten, der sich auf der Höhe des Reedkontaktes befindet. Die Lage von Reedkontakten im Gehäuse zeigt die Abbildung 4.
10. Schließen und öffnen Sie den Sabotagekontakt, um den Testmodus zu aktivieren.
11. Schließen Sie das Gehäuse.
12. Je nach Konfiguration des Magnetkontaktes, prüfen Sie ob die LED-Diode aufleuchtet:
    – nach der Entfernung des Magneten (Öffnen des Fensters oder der Tür);
    – nach dem Hoch-/Runterfahren der vom Rollladenmelder überwachten Rollläden;
    – nach der Verletzung des an den Eingang M angeschlossenen Melders.

### TECHNISCHE DATEN

| | |
|---|---|
| Betriebsfrequenzband | 433,05 ÷ 434,79 MHz |
| Reichweite der Funkkommunikation (im freien Feld) MICRA / VERSA-MCU / MTX-300 / PERFECTA | bis zu 200 m / bis zu 400 m |
| Batterie | CR123A 3 V |
| Batterielebensdauer (im Energiesparmodus) | biz zu 3 Jahren |
| Sensibilität des zusätzlichen NC-Eingangs | 312 ms |
| Ruhestromaufnahme | 80 µA |
| Max. Stromaufnahme | 27 mA |
| Umweltklasse nach EN50130-5 | II |
| Betriebstemperaturbereich | -10 °C...+55 °C |
| Max. Feuchtigkeit | 93 ±3% |
| Abmessungen vom Gehäuse des Melders | 26 x 112 x 29 mm |
| Abmessungen vom Gehäuse des Magneten für die Aufputz-Montage | 26 x 13 x 19 mm |
| Abmessungen der Unterlage des Magneten für die Aufputz-Montage | 26 x 13 x 3,5 mm |
| Abmessungen vom Gehäuse des Magneten für die Unterputz-Montage | 28 x 10 x 10 mm |
| Gewicht | 80 g |

## RU

**Настоящим компания SATEL sp. z o.o. заявляет, что устройство соответствует основным требованиям и другим соответствующим положениям Директивы Совета Европы 2014/53/EU. Декларация о соответствии находится на сайте www.satel.eu/ce**

### УСТАНОВКА

**Существует опасность взрыва в случае применения батареи, отличной от рекомендуемой производителем, или в случае неправильного обслуживания и эксплуатации батареи.**

**При установке и замене батарей следует соблюдать особую осторожность. Производитель не несет ответственности за последствия неправильной установки батарей.**

**Использованные батареи нельзя выбрасывать. Их следует утилизировать согласно действующим правилам по охране окружающей среды.**

Устройство предназначено для монтажа внутри помещений. Извещатель следует устанавливать на неподвижной поверхности (например, на оконной или дверной раме), а магнит на подвижной поверхности (например, на окне или на двери). Не рекомендуется осуществлять установку на ферромагнитных поверхностях и вблизи сильных магнитных и электрических полей, так как это может стать причиной неправильной работы извещателя.

1. Откройте корпус (рис. 3).
2. С помощью перемычек настройте извещатель.
3. Установите батарею в устройстве.
4. Зарегистрируйте извещатель в системе (см.: руководство по установке прибора PERFECTA / VERSA / VERSA IP / VERSA Plus, руководство для модуля MICRA или контроллера MTX-300).
5. Установите предварительно извещатель на месте будущей установки.
6. Замкните и разомкните тамперный контакт. Если прибор получит информацию о тревоге, то можно продолжать монтаж. Если информация о тревоге не будет получена, то выберите другое место монтажа и повторите тест.
7. Подготовьте отверстие в задней стенке корпуса для проведения проводов дополнительных извещателей (максимальная длина проводов – 3 м.). Подключите их к клеммам.
8. С помощью шурупов и распорных дюбелей прикрепите заднюю стенку корпуса к монтажной поверхности (рис. 5).
9. Установите магнит, учитывая максимальное допустимое расстояние от геркона (рис. 6). Указанное расстояние относятся к магниту, расположенному на высоте геркона. Положение герконов в корпусе представлено на рисунке 4.
10. Замкните и разомкните тамперный контакт, чтобы включить тестовый режим.
11. Закройте корпус.
12. В зависимости от настройки извещателя, проверьте, загорится ли светодиод:
    – после отдаления магнита (открытия окна или двери);
    – в случае опускания/поднятия рольставни, контролируемых датчиком движения рольставни
    – после нарушения извещателя, подключенного к входу M.

### ТЕХНИЧЕСКИЕ ДАННЫЕ

| | |
|---|---|
| Полоса рабочих частот | 433,05 ÷ 434,79 МГц |
| Дальность действия радиосвязи (в прямой видимости) MICRA / VERSA-MCU / MTX-300 / PERFECTA | до 200 м / до 400 м |
| Батарея | CR123A 3 В |
| Время работы от батареи (в режиме энергосбережения) | до 3 лет |
| Чувствительность дополнительного входа NC | 312 мс |
| Потребление тока в дежурном режиме | 80 мкА |
| Максимальное потребление тока | 27 мА |
| Класс среды по стандарту EN50130-5 | II |
| Диапазон рабочих температур | -10 °C...+55 °C |
| Максимальная влажность | 93 ±3% |
| Габаритные размеры корпуса извещателя | 26 x 112 x 29 мм |
| Габаритные размеры корпуса магнита для поверхностного монтажа | 26 x 13 x 19 мм |
| Габаритные размеры подкладки под магнит для поверхностного монтажа | 26 x 13 x 3,5 мм |
| Габаритные размеры корпуса магнита для скрытного монтажа | 28 x 10 x 10 мм |
| Масса | 80 г |

## UA

**Даним, фірма SATEL sp. z o.o. заявляє, що сповіщувач відповідає основним вимогам і відповідним положенням Директиви Ради Європи 2014/53/EU. Декларація відповідності знаходиться на сайті www.satel.eu/ce**

### ВСТАНОВЛЕННЯ

**Існує небезпека вибуху у випадку застосування відмінної від рекомендованої виробником батареї, або у випадку неправильного обслуговування та експлуатації батареї.**

**Під час встановлення і заміни батареї необхідно бути обережним. Виробник не несе відповідальності за наслідки неправильного встановлення батареї.**

**Використані батареї не можна викидати: їх слід утилізувати згідно діючим правилам по охороні навколишнього середовища.**

Сповіщувач призначений для встановлення всередині приміщень. Сповіщувач слід встановлювати на нерухомій поверхні (наприклад, на віконній або дверній коробці), а магніт – на рухомій поверхні (наприклад, вікно або двері). Не рекомендується здійснювати встановлення на феромагнітній поверхні і в радіусі дії сильних магнітних і електричних полів, оскільки це може призвести до неправильної роботи сповіщувача.

1. Відкрийте корпус сповіщувача (мал. 3).
2. За допомогою перемичок налаштуйте сповіщувач.
3. Встановіть батарею.
4. Зареєструйте сповіщувач у системі (див.: інструкція встановлення PERFECTA / VERSA / VERSA IP / VERSA Plus, інструкція MICRA або інструкція контролера MTX-300).
5. Попередньо встановіть сповіщувач на вибраному місці.
6. Замкніть та розімкніть тамперний контакт. Якщо інформація про тривогу буде прийнята, можна продовжувати встановлення. Якщо інформація про тривогу не буде прийнята, слід обрати інше місце для встановлення сповіщувача і повторити тестування.
7. Зробіть отвір у задній стінці корпусу, протягніть через нього кабелі і під'єднайте їх до клем, якщо до клем додаткового входу має бути підключений сповіщувач. Максимальна довжина проводів: 3 м.
8. За допомогою шурупів і дюбелів прикріпіть задню стінку корпусу до поверхні встановлення (мал. 5).
9. Прикріпіть магніт, враховуючи при цьому максимальну допустиму відстань від геркону (мал. 6). Вказана відстань стосується магніту розміщеного на рівні геркону. Положення герконів у корпусі показано на мал. 4.
10. Замкніть та розімкніть тамперний контакт, щоб ввімкнути тестовий режим.
11. Закрийте корпус сповіщувача.
12. Залежно від налаштування сповіщувача, перевірте, чи світитиметься світлодіод після:
    – віддалення магніту (після відкриття вікна або дверей);
    – опускання/піднімання ролет, які контролюються сповіщувачем відкриття ролет;
    – порушення сповіщувача, який під'єднаний до входу M.

### ТЕХНІЧНІ ДАНІ

| | |
|---|---|
| Діапазон робочих частот | 433,05 ÷ 434,79 МГц |
| Робоча відстань радіозв'язку (на відкритій території) MICRA / VERSA-MCU / MTX-300 / PERFECTA | до 200 м / до 400 м |
| Батарея | CR123A 3 В |
| Тривалість роботи батареї (у режимі економії батареї) | до 3 років |
| Чутливість додаткового входу NC | 312 мс |
| Споживання струму у черговому режимі | 80 мкА |
| Максимальне споживання струму | 27 мА |
| Клас середовища (EN50130-5) | II |
| Діапазон робочих температур | -10 °C...+55 °C |
| Максимальна вологість | 93 ±3% |
| Розміри корпусу сповіщувача | 26 x 112 x 29 мм |
| Розміри корпусу магніту для поверхневого монтажу | 26 x 13 x 19 мм |
| Розміри підкладки під магніт для поверхневого монтажу | 26 x 13 x 3,5 мм |
| Розміри корпусу магніту для прихованого монтажу | 28 x 10 x 10 мм |
| Маса | 80 г |

## FR

**Par la présente, la société SATEL sp. z o.o. déclare que le détecteur est conforme aux exigences essentielles et aux autres dispositions pertinentes de la directive 2014/53/EU. La déclaration de conformité peut être consultée sur le site : www.satel.eu/ce**

### INSTALLATION

**Il y a risque d'explosion de la pile en cas d'utilisation de la batterie différente que celle recommandée par le fabricant ou en cas de manipulation incorrecte.**

**Installer et remplacer la pile avec toutes les précautions nécessaires. Le fabricant n'est pas responsable des conséquences d'une installation non conforme de la pile.**

**Il est interdit de jeter les piles usagées. Le Client est tenu de s'en débarrasser conformément aux dispositions relatives à la protection de l'environnement en vigueur.**

Le dispositif est conçu pour l'installation à l'intérieur des locaux. Le détecteur doit être installé sur une surface fixe (p. ex. dormant de fenêtre ou de porte), et l'aimant sur une surface mobile (p.ex. fenêtre ou porte). L'installation sur les surfaces ferromagnétiques ou à proximité de forts champs magnétiques et électriques n'est pas recommandée car cela peut donner lieu au fonctionnement défectueux du détecteur.

1. Ouvrez le boîtier (fig. 3).
2. Configurez le détecteur à l'aide des cavaliers.
3. Installez la pile dans le détecteur.
4. Enregistrez le détecteur dans le système (voir : notice installateur de la centrale PERFECTA / VERSA / VERSA IP / VERSA Plus, manuel du module d'alarme MICRA ou le contrôleur MTX-300).
5. Placez le détecteur dans le lieu d'installation prévu.
6. Fermez et ouvrez le contact d'autoprotection. Si la transmission de l'alarme est reçue, continuez l'installation. Si elle n'est pas reçue, choisissez un autre endroit et répétez le test.
7. Faites un trou dans l'embase du boîtier et faites passer des fils pour les détecteurs supplémentaires (la longueur maximale admissible de fils : 3 m). Vissez les fils aux bornes correspondantes de la carte électronique.
8. A l'aide des chevilles et des vis, fixez l'embase du boîtier à la surface de montage (fig. 5).
9. Fixez l'aimant tout en tenant compte de la distance admissible maximale de l'interrupteur à lames souples (fig. 6). Cette distance s'applique à l'aimant situé au niveau de l'interrupteur. La position des interrupteurs est présentée sur la figure 4.
10. Fermez et ouvrez le contact d'autoprotection,
11. Fermez le boîtier.
12. En fonction de la configuration du détecteur, vérifiez si le voyant LED s'allume :
    – lorsque l'aimant est éloigné (à l'ouverture de la fenêtre ou de la porte) ;
    – lorsque les volets roulants surveillés par le détecteur montent / descendent.
    – après la violation du détecteur relié à l'entrée M.

### SPECIFICATIONS TECHNIQUES

| | |
|---|---|
| Bande de fréquence de fonctionnement | 433,05 ÷ 434,79 MHz |
| Portée de communication radio (en espace ouvert) MICRA / VERSA-MCU / MTX-300 / PERFECTA | jusqu'à 200 m / jusqu'à 400 m |
| Pile | CR123A 3 V |
| Durée de vie de la pile (en mode économie d'énergie) | jusqu'à 3 ans |
| Sensibilité de l'entrée supplémentaire NC | 312 ms |
| Consommation de courant en état de veille | 80 µA |
| Consommation maximale de courant | 27 mA |
| Classe environnementale selon EN50130-5 | II |
| Températures de fonctionnement | -10 °C...+55 °C |
| Humidité maximale | 93 ±3% |
| Dimensions du boîtier du détecteur | 26 x 112 x 29 mm |
| Dimensions du boitier de l'aimant pour le montage en saillie | 26 x 13 x 19 mm |
| Dimensions de l'entretoise sous l'aimant pour le montage en saillie | 26 x 13 x 3,5 mm |
| Dimensions du boitier de l'aimant pour le montage en encastré | 28 x 10 x 10 mm |
| Masse | 80 g |

## NL

**Hierbij verklaart SATEL sp. z o.o., dat dit apparaat voldoet aan de essentiële eisen en andere relevante bepalingen van de 2014/53/EG richtlijn. De verklaring van overeenstemming kan worden geraadpleegd op www.satel.eu/ce**

### INSTALLATIE

**Er bestaat een gevaar voor explosie van de batterij, indien de batterij anders gebruikt of behandeld wordt dan aanbevolen door de fabrikant.**

**Let op bij de installatie en het vervangen van de batterij. De fabrikant is niet aansprakelijk voor de consequenties van het niet juist plaatsen van de batterij.**

**Lege batterijen mogen niet worden weggegooid, maar dienen te worden ingeleverd in overeenstemming met de bestaande regelgeving voor de bescherming van het milieu.**

Het apparaat is ontworpen voor installatie binnenshuis. De detector dient op een vaste ondergrond te worden gemonteerd (bijv. raam of deurkozijn), en de magneet op een beweegbare ondergrond (bijv. raam of deur). Het installeren van het magneetcontact op ferromagnetische oppervlakken en/of dichtbij sterke magnetische en elektrische velden wordt afgeraden, omdat dit kan leiden tot niet goed functioneren van het apparaat.

1. Open de behuizing (Fig. 3).
2. Configureer de detector met gebruik van de jumpers.
3. Plaats de batterij in het magneetcontact.
4. Registreer de detector in het systeem (zie de PERFECTA / VERSA / VERSA IP / VERSA Plus alarmsysteem installatiehandleiding, MICRA module handleiding of MTX-300 controller handleiding).
5. Selecteer de plaats waar het magneetcontact geïnstalleerd moet worden en bevestig deze daar tijdelijk.
6. Sluit en open het sabotagecontact. Als de alarm transmissie ontvangen is, ga dan verder met de installatie. Als de alarm transmissie niet ontvangen is, dan dient u de detector ergens anders te plaatsen en vervolgens de test opnieuw uit te voeren.
7. Maak een gaatje in de behuizing en voer de bekabeling van de additionele detectoren er doorheen (de maximale toegestane kabellengte is 3 meter). Schroef de bekabeling vast op de corresponderende aansluitingen van de print.
8. Bevestig de behuizing met gebruik van (pluggen en) schroeven op de installatie locatie. (Fig. 5).
9. Bevestig de magneet, rekening houdend met de maximaal toegestane afstand tot het reedcontact (Fig. 6). De getoonde afstand heeft betrekking op een magneet geïnstalleerd ter hoogte van het reedcontact. De locatie van de reedcontacten wordt getoond in Fig. 4.
10. Sluit en open het sabotagecontact om de test mode te activeren.
11. Sluit de behuizing.
12. Afhankelijk van de detector configuratie, controleer of de LED aan gaat bij:
    – het weghalen van de magneet (deur/raam openen);
    – het omhoog / omlaag doen van het rolluik, welke door de rolluik detector gecontroleerd wordt;
    – het activeren van de detector aangesloten op de M ingang.

### SPECIFICATIES

| | |
|---|---|
| Werking frequentieband | 433,05 ÷ 434,79 MHz |
| Draadloos communicatie bereik (in open veld) MICRA / VERSA-MCU / MTX-300 / PERFECTA | tot 200 m / tot 400 m |
| Batterij | CR123A 3 V |
| Verwachte batterij levensduur (energie bespaar modus) | tot 3 jaar |
| NC type ingangsgevoeligheid | 312 ms |
| Stand-by verbruik | 80 µA |
| Maximum verbruik | 27 mA |
| Milieuklasse conform de EN50130-5 | II |
| Bedrijfstemperatuur | -10 °C...+55 °C |
| Maximale luchtvochtigheid | 93 ±3% |
| Afmetingen detector behuizing | 26 x 112 x 29 mm |
| Afmetingen opbouw magneet behuizing | 26 x 13 x 19 mm |
| Afmetingen opbouw magneet afstandshouder | 26 x 13 x 3,5 mm |
| Afmetingen inbouw magneet behuizing | 28 x 10 x 10 mm |
| Gewicht | 80 g |

2

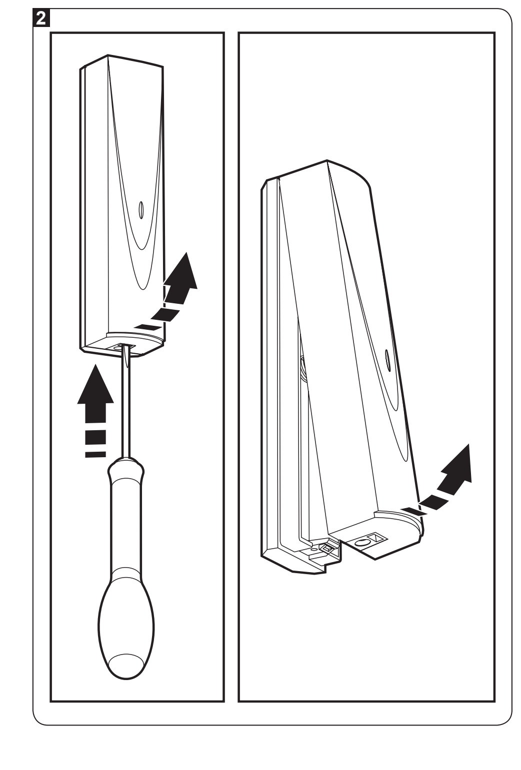

3

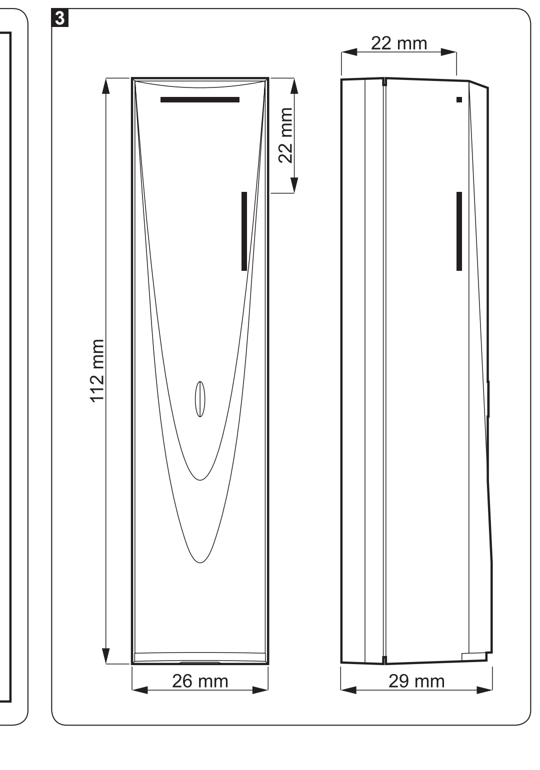


## IT

**Con la presente SATEL sp. z o.o. dichiara che questo rivelatore è conforme ai requisiti essenziali ed alle altre disposizioni pertinenti stabilite dalla direttiva 2014/53/EU. La dichiarazione di conformità può essere consultata sul sito: www.satel.eu/ce**

### INSTALLAZIONE

**Pericolo di esplosione della batteria se si utilizza una batteria diversa da quella consigliata dal produttore, o si maneggia la batteria in modo improprio.**

**Durante la fase di installazione e di sostituzione della batteria, occorre prestare una particolare attenzione. Il produttore non si assume alcuna responsabilità, per le eventuali conseguenze derivanti dalla scorretta installazione della batteria.**

**Le batterie esaurite, non possono essere smaltite come un normale rifiuto domestico, ma occorre liberarsene conformemente alle vigenti normative relative alla difesa ambientale.**

L'apparecchiatura è stata progettata per essere installata in interni. Il rilevatore deve essere installato su di una superficie non mobile (per esempio il telaio della finestra, oppure della porta), mentre il magnete sulla superficie in movimento (per esempio la finestra, oppure la porta). Non si consiglia il montaggio su superfici ferro-magnetiche ed in vicinanza di forti campi magnetici ed elettrici, in quanto, tale posizioni potrebbero causare un malfunzionamento del rilevatore.

1. Aprire l'alloggiamento (dis. 3).
2. Utilizzando i pin, configurare il rilevatore.
3. Installare la batteria.
4. Registrare il rivelatore nel sistema (vedi: manuale PERFECTA / VERSA / VERSA IP / VERSA Plus, MICRA o MTX-300).
5. Fissare temporaneamente il dispositivo nel luogo di installazione prescelto.
6. Chiudere e riaprire il contatto anti-manomissione. Se la trasmissione di allarme viene ricevuta, continuare ad eseguire l'installazione. Se la trasmissione di allarme, non viene ricevuta, selezionare un altro luogo di installazione e ripetere nuovamente il test.
7. Nel caso in cui, ai morsetti dell'ingresso supplementare, debba essere collegato un rilevatore, praticare un'apertura sulla base dell'alloggiamento, condurre attraverso questa i cavi e fissarli ai morsetti. La lunghezza massima ammessa dei cavi è pari a: 3 m.
8. Utilizzando viti e tasselli, fissare la base dell'alloggiamento alla superficie di montaggio (dis. 5).
9. Installare il magnete, tenendo conto della distanza massima ammessa dal contatto reed (dis. 6). La distanza si riferisce al magnete collocato all'altezza del contatto reed. La posizione dei contatti reed nell'alloggiamento è mostrata nel dis. 4.
10. Chiudere e riaprire il contatto anti-manomissione al fine di attivare la modalità di test.
11. Chiudere l'alloggiamento dell'apparecchiatura.
12. Dipendentemente dalla configurazione del rilevatore, controllare, se il LED si illumina:
    – dopo l'allontanamento del magnete (apertura della finestra, della porta, etc.),
    – dopo l'alzamento / l'abbassamento delle tapparelle controllate dal rilevatore;
    – dopo la violazione del rilevatore collegato all'ingresso M.

### SPECIFICHE TECNICHE

| | |
|---|---|
| Frequenza di esercizio | 433,05 ÷ 434,79 MHz |
| Portata radio (in campo aperto) per MICRA / VERSA-MCU / MTX-300 / PERFECTA | fino a 200 m / fino a 400 m |
| Batteria | CR123A 3 V |
| Durata della batteria (in modalità di risparmio energetico) | fino a 3 anni |
| Sensibilità dell'ingresso supplementare NC | 312 ms |
| Assorbimento energetico in stato di pronto | 80 µA |
| Assorbimento energetico massimo | 27 mA |
| Classe ambientale secondo EN50130-5 | II |
| Range della temperatura di lavoro | -10 °C...+55 °C |
| Umidità massima | 93 ±3% |
| Dimensioni rivelatore | 26 x 112 x 29 mm |
| Dimensioni magnete a montaggio superficiale | 26 x 13 x 19 mm |
| Dimensioni distanziale per magnete a montaggio superficiale | 26 x 13 x 3,5 mm |
| Dimensioni magnete da incasso | 28 x 10 x 10 mm |
| Peso | 80 g |

## ES

**Por la presente, la empresa SATEL sp. z o.o., declara que este contacto cumple con los requisitos esenciales y otras exigencias relevantes de la Directiva 2014/53/EU. Pueden consultar la declaración de conformidad en www.satel.eu/ce**

### INSTALACIÓN

**Existe un riesgo de explosión de la pila cuando se utilice una batería diferente a la recomendada por el fabricante o cuando se la maneja de forma incorrecta.**

**Tenga especial cuidado durante la instalación y el reemplazo de la pila. El fabricante no asume la responsabilidad de las consecuencias debidas a la instalación incorrecta de la pila.**

**Las pilas gastadas no deben desecharse, es necesario eliminarlas conforme con la legislación medioambiental vigente.**

El dispositivo está destinado para la instalación interior. Es preciso montarlo en la superficie inmóvil (p.ej., marcos de ventanas y puertas), y el imán en la superficie móvil (p.ej., ventanas o puertas). No se recomienda instalarlo en las superficies ferromagnéticas y en las proximidades de los fuertes campos magnéticos y electrónicos ya que esto puede ocasionar un funcionamiento incorrecto del dispositivo.

1. Abrir la caja (fig. 3).
2. Utilizando los jumpers configurar el contacto magnético.
3. Instalar la pila en el contacto.
4. Registrar el contacto en el sistema (ver: manual de instalador de la central PERFECTA / VERSA / VERSA IP / VERSA Plus, manual de instrucciones del módulo MICRA o controlador MTX-300).
5. Colocar el contacto en el lugar de su futura instalación.
6. Cerrar y abrir proteccion antisabotaje. Si la transmisión de alarma es recibida, es preciso continuar la instalación. Si la transmisión de alarma no fue recibida, es necesario seleccionar un lugar de instalación diferente y repetir la prueba.
7. Realizar un orificio en la base de la caja y guiar por allí los cables de los detectores adicionales (la longitud máxima admisible de los cables es: 3 m). Atornillar los cables a los contactos adecuados en la placa electrónica.
8. Utilizando los pins y tornillos, fijar la base de la caja a la superficie de montaje (fig. 5).
9. Fijar el imán, teniendo en cuenta la máxima distancia admisible del interruptor del contacto "reed" (fig. 6). La altura presentada se refiere al imán colorado a la altura del interruptor del contacto. El posicionamiento de los interruptores está presentado en la figura 4.
10. Cerrar y abrir la protección antisabotaje para activar el modo test.
11. Cerrar la caja.
12. Dependiendo de la configuración del contacto magnético, comprobar si el diodo LED se enciende:
    – después de alejar el imán (abrir la ventana o puerta);
    – después de levantar / bajar las persianas supervisadas por el detector de persianas;
    – después de violar el detector conectado con la entrada M.

### DATOS TÉCNICOS

| | |
|---|---|
| Banda de frecuencia operativa | 433,05 ÷ 434,79 MHz |
| Alcance de comunicación de radio (en espacio abierto) MICRA / VERSA-MCU / MTX-300 / PERFECTA | hasta 200 m / hasta 400 m |
| Pila | CR123A 3 V |
| Duración de vida de la pila (en modo de ahorro de energía) | hasta 3 años |
| Sensibilidad adicional de entrada NC | 312 ms |
| Consumo de corriente en modo de espera | 80 µA |
| Consumo máximo de corriente | 27 mA |
| Clase según EN50130-5 | II |
| Temperatura operacional | -10 °C...+55 °C |
| Humedad máxima | 93 ±3% |
| Dimensiones de caja del contacto | 26 x 112 x 29 mm |
| Dimensiones de la carcasa del imán para el montaje en superficie | 26 x 13 x 19 mm |
| Dimensiones del espaciador para el imán para el montaje en superficie | 26 x 13 x 3,5 mm |
| Dimensiones de la carcasa del imán para el montaje empotrado | 28 x 10 x 10 mm |
| Peso | 80 g |

## CZ

**Firma SATEL sp. z o.o., deklaruje, že tento detektor je v souladu s požadavky a normami uvedenými dle 2014/53/EU. Prohlášení o shodě naleznete na www.satel.eu/ce**

### MONTÁŽ

**Existuje nebezpečí exploze baterie v případě použití jiné než výrobcem doporučené, nebo nesprávnou manipulací s baterií.**

**Buďte zvláště opatrní během vkládání a výměny baterie. Výrobce nenese žádnou odpovědnost za poškození vzniklé nesprávným vložením baterie.**

**Použité baterie nevyhazujte, ale zlikvidujte podle stávajících předpisů na ochranu životního prostředí.**

Zařízení je navrženo pro použití do vnitřních prostor. Detektor musí být namontován na pevný podklad (např. rám dveří nebo oken), a magnet na pohyblivých částech dveří a oken. Nedoporučuje se montovat magnetické kontakty na kovové materiály nebo v blízkosti silného magnetického a elektrického pole, může tak dojít k nesprávné funkci zařízení.

1. Otevřete kryt (Obr. 3).
2. Nastavte magnetický kontakt pomocí propojek.
3. Vložte baterii do magnetického kontaktu.
4. Přidejte detektor do systému (viz. instalační manuály k ústřednám PERFECTA / VERSA / VERSA IP / VERSA Plus, manuál modulu MICRA nebo kontroléru MTX-300).
5. Umístěte magnet na místo budoucí montáže.
6. Stiskněte a povolte tamper kontakt. Pokud dojde k přijetí poplachové informace, pokračujte v montáži. Pokud nedojde k přijetí poplachového signálu, změňte polohu montáže a znovu proveďte test.
7. Pokud chcete připojit detektor k přídavnému vstupu, udělejte do zadního krytu otvor a protáhněte jím vodič a připojte jej ke svorkám. Maximální délka přípojného kabelu je 3m.
8. Pomocí hmoždinek a šroubů připevněte zadní část krytu detektoru k montážnímu povrchu (Obr. 5).
9. Umístěte magnet s ohledem na maximální dosah od jazýčkového kontaktu (Obr. 6). Dosah je uváděn pro umístění magnetu ve stejné výšce, jako je umístěn jazýčkový kontakt. Umístění jazýčkového kontaktu v krytu je znázorněno na Obr. 4.
10. Stiskněte a povolte tamper kontakt pro aktivaci testovacího režimu.
11. Uzavřete kryt detektoru.
12. V závislosti na nastavení, zkontrolujte, zda se rozsvítí LED:
    – oddálení magnetu (otevření okna/dveří);
    – vytažením/stažením rolety hlídané roletovým detektorem;
    – narušením externího detektoru připojeného na vstup M.

### SPECIFIKACE

| | |
|---|---|
| Pracovní frekvenční pásmo | 433,05 ÷ 434,79 MHz |
| MICRA / VERSA-MCU / Dosah rádiového signálu (v otevřeném prostoru) MICRA / VERSA-MCU / MTX-300 / PERFECTA | až 200 m / až 400 m |
| Baterie | CR123A 3 V |
| Předpokládaná doba životnosti baterie (v režimu šetření energie) | přibl. 3 roky |
| Citlivost přídavného vstupu NC | 312 ms |
| Proudová spotřeba v klidu | 80 µA |
| Maximální proudová spotřeba | 27 mA |
| Třída prostředí dle EN50130-5 | II |
| Rozsah pracovních teplot | -10 °C...+55 °C |
| Maximální relativní vlhkost | 93 ±3% |
| Rozměry krytu detektoru | 26 x 112 x 29 mm |
| Rozměry krytu povrchového magnetu | 26 x 13 x 19 mm |
| Rozměry podložky pro povrchový magnet | 26 x 13 x 3,5 mm |
| Rozměry krytu pro zápustný magnet | 28 x 10 x 10 mm |
| Hmotnost | 80 g |

4

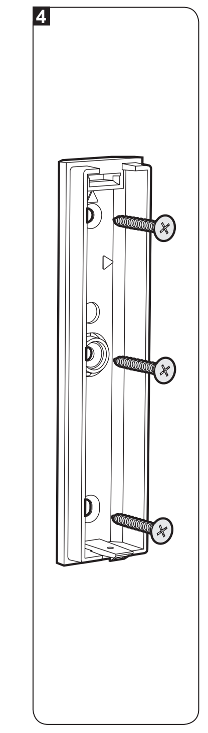

5

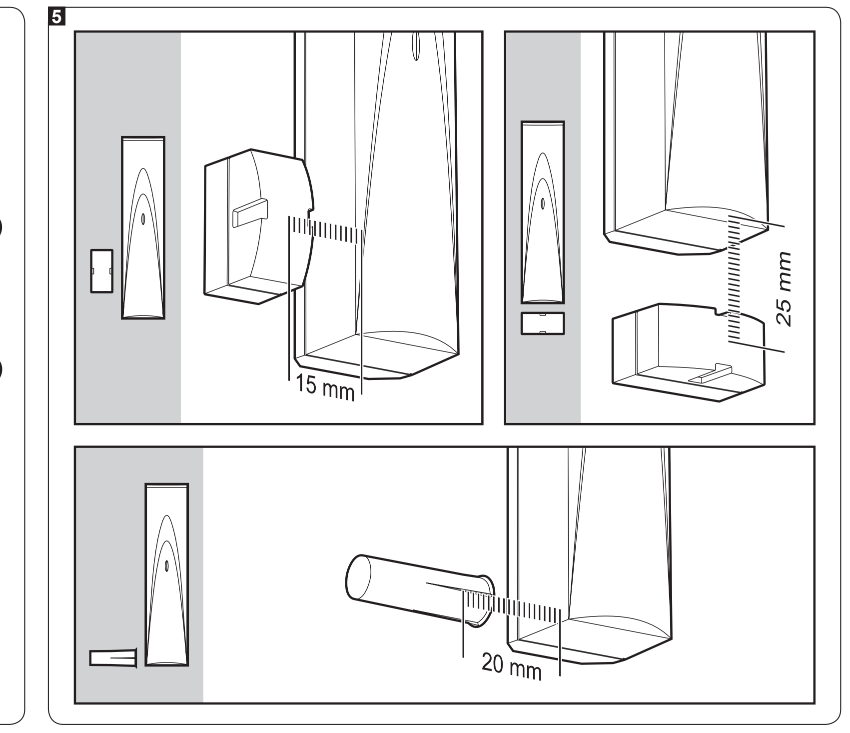


## SK

**Spoločnosť SATEL sp. z o.o. týmto vyhlasuje, že bezdrôtový magnetický kontakt spĺňa základné požiadavky a všetky príslušné ustanovenia Smernice 2014/53/EU. Vyhlásenie o zhode si možno pozrieť na www.satel.eu/ce**

### MONTÁŽ

**Jestvuje nebezpečenstvo explózie batérie v prípade použitia inej než výrobcom odporúčanej, alebo v prípade nesprávnej manipulácie s batériou.**

**Počas montáže a výmeny batérie treba zachovať osobitnú opatrnosť. Výrobca nenesie zodpovednosť za škody spôsobené nesprávnou montážou batérie.**

**Použité batérie treba odovzdať do zberu.**

Zariadenie je určené na montáž do interiérov. Bezdrôtový magnetický kontakt treba montovať na nehybnú časť (napr. rám okna alebo dverí), a magnet na pohyblivú časť (napr. okno alebo dvere). Neodporúča sa montáž na kovový povrch alebo v blízkosti silných magnetických polí, nakoľko to môže spôsobovať chybnú činnosť zariadenia.

1. Otvoriť kryt (obr. 3).
2. Pomocou jumperov nakonfigurovať detektor.
3. Vložiť batériu do detektora.
4. Zaregistrovať detektor do systému (pozri: inštalačná príručka ústredne PERFECTA / VERSA / VERSA IP / VERSA Plus, príručka modulu MICRA alebo kontroléra MTX-300).
5. Umiestniť detektor na miesto jeho budúcej montáže.
6. Narušiť sabotážny kontakt. Ak bude prenos prijatý, pokračovať v montáži. Ak prenos alarmu nebol prijatý, vybrať iné miesto montáže a zopakovať test.
7. Vytvoriť otvor v základni krytu a pretiahnuť ním vodiče dodatočných detektorov (maximálna prípustná dĺžka vodičov: 3 metre). Vodiče pripojiť na zodpovedajúce svorky na doske elektroniky.
8. Pomocou hmoždiniek a skrutiek pripevniť základňu na miesto montáže (obr. 5).
9. Pripevniť magnet, pričom treba zohľadniť maximálnu prípustnú vzdialenosť od kontaktu (obr. 6). Zobrazená vzdialenosť sa týka magnetu umiestneného vo výške kontaktu. Polohu kontaktov zobrazuje obrázok 4.
10. Narušiť sabotážny kontakt na spustenie testovacieho režimu.
11. Zatvoriť kryt.
12. V závislosti od konfigurácie detektora skontrolovať, či sa LED-ka zasvieti:
    – po oddialení magnetu (po otvorení okna alebo dverí);
    – po zodvihnutí / spustení roliet kontrolovaných roletovým detektorom;
    – po narušení detektora pripojeného na vstup M.

### TECHNICKÉ INFORMÁCIE

| | |
|---|---|
| Pracovná frekvencia | 433,05 ÷ 434,79 MHz |
| Dosah rádiovej komunikácie (na otvorenom priestranstve) MICRA / VERSA-MCU / MTX-300 / PERFECTA | do 200 m / do 400 m |
| Batéria | CR123A 3 V |
| Čas činnosti na batérii (v šetriacom režime) | približne 3 roky |
| Citlivosť dodatočného vstupu NC | 312 ms |
| Odber prúdu v pohotovostnom režime | 80 µA |
| Maximálny odber prúdu | 27 mA |
| Trieda prostredia podľa EN50130-5 | II |
| Pracovná teplota | -10 °C...+55 °C |
| Maximálna vlhkosť ovzdušia | 93 ±3% |
| Rozmery krytu | 26 x 112 x 29 mm |
| Rozmery krytu magnetu na povrchovú montáž | 26 x 13 x 19 mm |
| Rozmery podložky pod magnet na povrchovú montáž | 26 x 13 x 3,5 mm |
| Rozmery krytu magnetu na zapustenú montáž | 28 x 10 x 10 mm |
| Hmotnosť | 80 g |

## GR

**Η SATEL sp. z o.o., δηλώνει ότι αυτός ο ανιχνευτής είναι σύμφωνος με τις βασικές απαιτήσεις και άλλες σχετικές διατάξεις της οδηγίας 2014/53/ΕΚ. Μπορείτε να συμβουλευτείτε τη δήλωση συμμόρφωσης στη διεύθυνση www.satel.eu/ce**

### ΕΓΚΑΤΑΣΤΑΣΗ

**Υπάρχει κίνδυνος έκρηξης της μπαταρίας όταν χρησιμοποιείτε διαφορετική μπαταρία από τη συνιστώμενη από τον κατασκευαστή ή δεν χειρίζεστε σωστά την μπαταρία.**

**Προσέξτε ιδιαίτερα κατά την εγκατάσταση και την αντικατάσταση της μπαταρίας. Ο κατασκευαστής δεν ευθύνεται για τις συνέπειες της λανθασμένης εγκατάστασης της μπαταρίας.**

**Οι χρησιμοποιημένες μπαταρίες δεν πρέπει να απορρίπτονται αλλά πρέπει να απορρίπτονται σύμφωνα με τους ισχύοντες κανόνες προστασίας του περιβάλλοντος.**

Η συσκευή έχει σχεδιαστεί για εσωτερική εγκατάσταση. Ο ανιχνευτής πρέπει να τοποθετηθεί σε σταθερή επιφάνεια (π.χ. παράθυρο ή πλαίσιο πόρτας) και ο μαγνήτης σε μια κινητή επιφάνεια (π.χ. παράθυρο ή πόρτα). Η τοποθέτηση της μαγνητικής επαφής στις σιδηρομαγνητικές επιφάνειες και / ή κοντά σε ισχυρά μαγνητικά και ηλεκτρικά πεδία δεν συνιστάται, επειδή μπορεί να οδηγήσει σε δυσλειτουργία της συσκευής.

1. Ανοίξτε το περίβλημα (Εικ. 3).
2. Διαμορφώστε τον ανιχνευτή με τη βοήθεια βραχυκυκλωτήρων.
3. Τοποθετήστε την μπαταρία στη μαγνητική επαφή.
4. Καταγράψτε τον ανιχνευτή στο σύστημα (δείτε το εγχειρίδιο εγκατάστασης του εγχειριδίου PERFECTA / VERSA / VERSA IP / VERSA Plus, το εγχειρίδιο της μονάδας MICRA ή το εγχειρίδιο του ελεγκτή MTX-300).
5. Βάλτε τη μαγνητική επαφή στη θέση της.
6. Κλείστε και ανοίξτε την επαφή παραβίασης. Αν ληφθεί η μετάδοση συναγερμού, συνεχίστε με την εγκατάσταση. Αν δεν έχει ληφθεί η μετάδοση συναγερμού, επιλέξτε διαφορετική θέση τοποθέτησης και επαναλάβετε τη δοκιμή.
7. Κάντε μια οπή στη βάση του περιβλήματος και περάστε τα καλώδια των πρόσθετων ανιχνευτών μέσα από αυτό (επιτρεπόμενο μήκος των καλωδίων: έως 3 μέτρα). Βιδώστε τα καλώδια στους αντίστοιχους ακροδέκτες της πλακέτας ηλεκτρονικών.
8. Στερεώστε τη βάση του περιβλήματος στην επιφάνεια τοποθέτησης (Εικ. 5).
9. Ασφαλίστε τον μαγνήτη, λαμβάνοντας υπόψη τη μέγιστη επιτρεπτή απόσταση από τον διακόπτη reed (Εικ. 6). Η αναφερόμενη απόσταση ισχύει για τον μαγνήτη που βρίσκεται στο ύψος του διακόπτη. Η θέση των διακοπτών reed φαίνεται στο Σχ. 4.
10. Κλείστε και ανοίξτε την επαφή παραβίασης για να ενεργοποιήσετε τη λειτουργία δοκιμής.
11. Κλείστε το περίβλημα.
12. Ανάλογα με τη διαμόρφωση του ανιχνευτή, ελέγξτε αν η ενδεικτική λυχνία ανάβει:
    – Κατά την αφαίρεση του μαγνήτη (ανοίγοντας το παράθυρο / την πόρτα).
    – Κατά την ανύψωση / κατέβασμα των ρολών που ελέγχονται από τον ανιχνευτή ρολών.
    – Κατά την παραβίαση του ανιχνευτή που είναι συνδεδεμένος στην είσοδο M.

### ΠΡΟΔΙΑΓΡΑΦΕΣ

| | |
|---|---|
| Ζώνη συχνότητας λειτουργίας | 433,05 ÷ 434,79 MHz |
| Εμβέλεια επικοινωνίας (σε ανοιχτό χώρο) MICRA / VERSA-MCU / MTX-300 / PERFECTA | μέχρι 200 m / έως 400 m |
| Μπαταρία | CR123A 3 V |
| Προβλεπόμενη διάρκεια ζωής μπαταρίας (λειτουργία εξοικονόμησης ενέργειας) | έως 3 έτη |
| Ευαισθησία εισόδου τύπου NC | 312 ms |
| Κατανάλωση ρεύματος αναμονής | 80 µA |
| Μέγιστη κατανάλωση ρεύματος | 27 mA |
| Περιβαλλοντική κατηγορία σύμφωνα με το | II |
| Εύρος θερμοκρασίας | -10 °C...+55 °C |
| Μέγιστη υγρασία | 93 ±3% |
| Διαστάσεις περιβλήματος ανιχνευτή | 26 x 112 x 29 mm |
| Διαστάσεις μαγνήτη επιφανειακής στήριξης | 26 x 13 x 19 mm |
| Διαστάσεις διαχωριστικού μαγνητικής επιφάνειας | 26 x 13 x 3,5 mm |
| Διαστάσεις μαγνήτη επίπεδης στήριξης | 28 x 10 x 10 mm |
| Βάρος | 80 g |

## HU

**A SATEL sp. z o.o. kijelenti, hogy ez az érzékelő megfelel az alapvető követelményeknek és a 2014/53/EU Irányelv más rendelkezéseinek. A megfelelőségi nyilatkozat letölthető a www.satel.eu/ce weboldalról.**

### FELSZERELÉS

**A gyártó által ajánlott típusú teleptől eltérő telep használata vagy a telep nem megfelelő kezelése robbanásveszélyes lehet.**

**Különösen legyen óvatos a felszereléskor és a telep cseréjekor. A gyártó nem vállal felelősséget a telep helytelen beszereléséből adódó következményekért.**

**A használt telepet tilos eldobni, attól a létező környezetvédelmi szabályoknak megfelelően kell megszabadulni.**

Az eszköz beltéri használatra készült. Az érzékelőt a nem mozgó felületre (pl. ablak- vagy ajtókeret) kell felszerelni és a mágnest a mozgó felületre (pl. ajtó vagy ablak). A mágnes ferromágneses felületre és/vagy erős mágneses tér közelébe történő felszerelése nem ajánlott, mivel az az eszköz helytelen működést okozhatja.

1. Nyissa ki az érzékelő házát (3. ábra).
2. Állítsa be a rövidzárak segítségével az érzékelőt.
3. Helyezze be a mágneses kontaktusba a telepet.
4. Regisztrálja az érzékelőt a rendszerben (lásd PERFECTA / VERSA / VERSA IP / VERSA Plus vezérlőpanel telepítő kézikönyv, MICRA modul kézikönyv vagy MTX-300 vezérlő kézikönyv).
5. Helyezze a mágneses érzékelőt a kívánt felszerelési helyre.
6. Zárja, majd nyissa a szabotázskapcsolót. Amennyiben a modul veszi a riasztásjelzést folytassa a felszerelést. Ellenkező esetben válasszon másik felszerelési helyet és ismételje meg a jel átvitelének ellenőrzését.
7. Ha az érzékelő kiegészítő bemenetéhez van érzékelő csatlakoztatva, akkor készítsen egy nyílást a ház hátoldalán a kábel átvezetéséhez és vezesse azt át azon (csatlakozóvezeték maximális megengedhető hossza 3 m), majd csatlakoztassa annak végeit a sorkapocsba.
8. A csavarok és a tiplik használatával rögzítse az érzékelő házának hátoldalát a felszerelési felületre (5. ábra).
9. Rögzítse a mágnest az érzékelőhöz képesti maximális megengedhető távolság figyelembevételével (6. ábra). A jelölt távolságok a reed-kapcsoló magasságában elhelyezett mágnesre vonatkoznak. A reed-kapcsolók házban található elhelyezése a 4. ábrán látható.
10. Az érzékelő tesztmódjának elindításához zárja, majd nyissa a szabotázskapcsolót.
11. Zárja vissza a házat.
12. Ellenőrizze le, hogy az érzékelő beállításától függően a LED bekapcsol-e:
    – mágnes eltávolításakor (ablak / ajtó kinyitásakor);
    – redőnyérzékelő által felügyelt redőny felemelésekor / leengedésekor;
    – M jelölésű sorkapocshoz csatlakoztatott érzékelő megsértésekor.

### MŰSZAKI ADATOK

| | |
|---|---|
| Működési frekvenciatartomány | 433,05 ÷ 434,79 MHz |
| Rádiókommunikációs távolság (nyílt területen) MICRA / VERSA-MCU / MTX-300 / PERFECTA | max. 200 m / max. 400 m |
| Telep | CR123A 3 V |
| Telep élettartama (energiatakarékos módban) | max. 3 év |
| NC típusú bemenet érzékenysége | 312 ms |
| Készenléti áramfogyasztás | 80 µA |
| Maximális áramfogyasztás | 27 mA |
| Környezeti osztály az EN50130-5-nek megfelelően | II |
| Működési hőmérséklettartomány | -10 °C...+55 °C |
| Maximális páratartalom | 93 ±3% |
| Érzékelőház méretei | 26 x 112 x 29 mm |
| Felületi szerelésű mágnes házának méretei | 26 x 13 x 19 mm |
| Felületi szerelésű mágnes távtartójának méretei | 26 x 13 x 3,5 mm |
| Süllyesztett szerelésű mágnes házának méretei | 28 x 10 x 10 mm |
| Tömeg | 80 g |

6

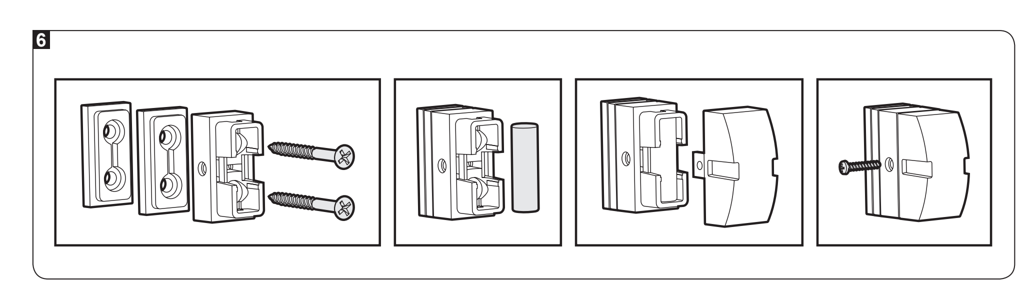

SATEL sp. z o.o.
ul. Budowlanych 66; 80-298 Gdansk, POLAND
tel. +48 58 320 94 00; www.satel.eu

Satel micra

micra_bat_int 06/20

PL **URZĄDZENIE ZASILANE BATERYJNIE**
**SKRÓCONA INSTRUKCJA INSTALACJI**

EN **BATTERY-POWERED DEVICE**
**QUICK INSTALLATION GUIDE**

DE **BATTERIEBETRIEBENES GERÄT**
**KURZE INSTALLATIONSANLEITUNG**

RU **УСТРОЙСТВО С БАТАРЕЙНЫМ ПИТАНИЕМ**
**СОКРАЩЕННОЕ РУКОВОДСТВО ПО УСТАНОВКЕ**

UA **ПРИСТРІЙ З БАТАРЕЙНИМ ЖИВЛЕННЯМ**
**СКОРОЧЕНЕ КЕРІВНИЦТВО З ВСТАНОВЛЕННЯ**

FR **DISPOSITIF ALIMENTE PAR PILE**
**NOTICE ABRÉGÉE D'INSTALLATION**

NL **APPARAAT MET BATTERIJVOEDING**
**QUICK START INSTALLATIEHANDLEIDING**

**SATEL sp. z o.o.**
**ul. Budowlanych 66; 80-298 Gdansk, POLAND**
tel. +48 58 320 94 00; www.satel.eu

IT **DISPOSITIVO ALIMENTATO A BATTERIA**
**GUIDA RAPIDA ALL'INSTALLAZIONE**

ES **DISPOSITIVO ALIMENTADO CON PILAS**
**GUÍA RÁPIDA DE INSTALACIÓN**

CZ **BATERIOVĚ NAPÁJENÁ ZAŘÍZENÍ**
**RYCHLÝ INSTALAČNÍ MANUÁL**

SK **ZARIADENIE NAPÁJANÉ Z BATÉRIE**
**SKRÁTENÁ INŠTALAČNÁ PRÍRUČKA**

BG **УСТРОЙСТВО, ЗАХРАНЕНО ЧРЕЗ БАТЕРИЯ**
**КРАТКО УПЪТВАНЕ ЗА ИНСТАЛАЦИЯ**

HU **AKKUMULÁTORRÓL MŰKÖDTETETT ESZKÖZ**
**GYORS FELSZERELÉSI ÚTMUTATÓ**

SR **UREĐAJ NA BATERIJE**
**VODIČ ZA BRZU INSTALACIJU**

FI **PARISTOKÄYTTÖINEN LAITE**
**PIKA-ASENNUSOPAS**

CE EAC

## PL

**Pełne instrukcje dostępne są na stronie www.satel.pl**

**Urządzenie powinno być instalowane przez wykwalifikowanych specjalistów.**

**Przed przystąpieniem do montażu zapoznaj się z pełną instrukcją.**

**Wprowadzanie w urządzeniu jakichkolwiek modyfikacji, które nie są autoryzowane przez producenta, lub dokonywanie samodzielnych napraw skutkuje utratą uprawnień wynikających z gwarancji.**

**Istnieje niebezpieczeństwo eksplozji baterii w przypadku zastosowania innej baterii niż zalecana przez producenta lub niewłaściwego postępowania z baterią.**

**Zachowaj szczególną ostrożność w trakcie montażu i wymiany baterii. Producent nie ponosi odpowiedzialności za konsekwencje nieprawidłowego montażu baterii.**

**Zużytych baterii nie wolno wyrzucać, lecz należy się ich pozbywać zgodnie z obowiązującymi przepisami dotyczącymi ochrony środowiska.**

Szczegółowe wskazówki dotyczące wyboru miejsca montażu znajdziesz w pełnej instrukcji urządzenia. Pamiętaj, że grube mury, metalowe ścianki itp. zmniejszają zasięg sygnału radiowego. Nie zaleca się montażu w pobliżu instalacji elektrycznych, ponieważ może to mieć niekorzystny wpływ na zasięg sygnału radiowego.

1. Otwórz obudowę urządzenia.
2. Przy pomocy zworek / potencjometru skonfiguruj ustawienia urządzenia (patrz pełna instrukcja urządzenia).
3. Zamontuj / podłącz baterię.

*Bateria, którą zasilany jest sygnalizator MSP-300, musi zostać odpowiednio zainicjowana, aby uzyskać wymagane parametry zasilania (patrz pełna instrukcja sygnalizatora).*

4. Zarejestruj urządzenie w systemie (patrz instrukcja instalatora centrali alarmowej PERFECTA / VERSA, instrukcja modułu MICRA lub kontrolera MTX-300).
5. Umieść urządzenie w miejscu przyszłego montażu.
6. Zamknij i otwórz styk sabotażowy. Jeżeli transmisja z urządzenia zostanie odebrana, kontynuuj montaż. Jeżeli transmisja z urządzenia nie zostanie odebrana, wybierz inne miejsce montażu i powtórz test. Czasami wystarczy przesunąć urządzenie o kilkanaście centymetrów, aby uzyskać znaczną poprawę jakości sygnału.

*Zaleca się, aby w czasie testu zasięgu radiowego obudowa urządzenia była zamknięta.*

7. W przypadku czujki wstrząsowej lub czujki zbicia szyby, sprawdź zasięg detekcji w wybranym miejscu montażu.
8. Jeżeli jest to wymagane, wprowadź do obudowy dodatkowe przewody (np. przewody do czujki przewodowej lub przewody sondy).
9. Przy pomocy kołków i wkrętów przymocuj podstawę obudowy do podłoża (niektóre czujki ruchu mogą być montowane na uchwycie). Kołki powinny zostać odpowiednio dobrane do podłoża. W przypadku niektórych urządzeń, na czas montażu podstawy obudowy trzeba wyjąć płytkę elektroniki.
10. Zamknij obudowę urządzenia.
11. W przypadku czujki magnetycznej, zamocuj magnes, uwzględniając maksymalną dopuszczalną odległość od czujnika magnetycznego.
12. W przypadku czujki zalania, zamocuj sondę.
13. Sprawdź, czy urządzenie działa poprawnie.

**SATEL sp. z o.o. niniejszym oświadcza, że typ urządzenia radiowego MFD-300 / MGD-300 / MMD-300 / MMD-302 / MPD-300 / MPD-310 / MPD-310 Pet / MSD-300 / MSD-350 / MSP-300 / MXD-300 jest zgodny z dyrektywą 2014/53/UE. Pełny tekst deklaracji zgodności UE jest dostępny pod następującym adresem internetowym: www.satel.eu/ce**

## EN

**Full manuals are available on www.satel.eu**

**The device should be installed by qualified personnel.**

**Before installation, please read the full manual thoroughly.**

**Changes, modifications or repairs not authorized by the manufacturer shall void your rights under the warranty.**

**There is a danger of battery explosion when using a different battery than recommended by the manufacturer, or handling the battery improperly.**

**Be particularly careful during installation and replacement of the battery. The manufacturer is not liable for the consequences of incorrect installation of the battery.**

**The used batteries must not be discarded, but should be disposed of in accordance with the existing rules for environment protection.**

For detailed information about how to select the place of installation, please refer to the full manual of the device. Remember that thick masonry walls, metal partitions etc. reduce the radio signal range. Installing the device in close vicinity of electrical systems is not recommended, since it can affect the range of radio signal.

1. Open the device enclosure.
2. Use jumpers / potentiometer to configure the device settings (see full device manual).
3. Install / connect the battery.

*To obtain the required supply specifications, the battery from which the MSP-300 siren is supplied must be properly initiated (see the full manual of the siren).*

4. Register the device to the system (see the PERFECTA / VERSA control panel installer manual, MICRA module manual or MTX-300 controller manual).
5. Put the device at the place of its future installation.
6. Close and open the tamper switch. If the transmission from the device is received, continue with the installation. If the transmission from the device is not received, select a different mounting location and repeat the test. Sometimes, it is sufficient to shift the device ten or twenty centimeters to obtain a considerable improvement in the signal quality.

*It is recommended that the device enclosure be closed during the radio range test.*

7. For the shock detector or the glass break detector, check the range of detection in the selected installation location.
8. If required, insert additional cables into the enclosure (e.g. wired detector cables or probe cables).
9. Use wall plugs (anchors) and screws to secure the enclosure base to the mounting surface (some motion detectors can be bracket-mounted). Proper wall plugs must be selected for the type of mounting surface. For some devices, you must remove the electronics board when mounting the enclosure base.
10. Close the device enclosure.
11. In the case of the magnetic contact, secure the magnet, taking into account the maximum permissible distance to the magnetic sensor.
12. In the case of the flood detector, secure the probe.
13. Check the device for proper functioning.

**Hereby, SATEL sp. z o.o. declares that the radio equipment type MFD-300 / MGD-300 / MMD-300 / MMD-302 / MPD-300 / MPD-310 / MPD-310 Pet / MSD-300 / MSD-350 / MSP-300 / MXD-300 is in compliance with Directive 2014/53/EU. The full text of the EU declaration of conformity is available at the following internet address: www.satel.eu/ce**

## DE

**Vollständige Anleitungen sind unter www.satel.eu zu finden**

**Das Gerät soll durch qualifiziertes Fachpersonal installiert werden.**

**Bevor Sie zur Montage des Gerätes übergehen, lesen Sie bitte sorgfältig die vollständige Anleitung.**

**Eingriffe in die Konstruktion, eigenmächtige Reparaturen oder Umstellungen, die vom Hersteller nicht erlaubt sind, lassen die Garantie entfallen.**

**Bei der Verwendung einer anderen Batterie als die vom Hersteller empfohlene oder beim falschen Umgang mit der Batterie besteht Explosionsgefahr.**

**Bei der Montage und Austausch der Batterie besonders vorsichtig vorgehen. Der Hersteller übernimmt keine Verantwortung für die Folgen einer falschen Batteriemontage.**

**Verbrauchte Batterien dürfen nicht im Hausmüll entsorgt werden, sondern sind entsprechend den geltenden Umweltschutzrichtlinien zu entsorgen.**

Detaillierte Hinweise zur Auswahl des Montageortes finden Sie in der vollständigen Anleitung zum Gerät. Beachten Sie, dass dicke Mauern, Metallwände usw. die Reichweite des Funksignals verringern. Es wird nicht empfohlen, die Geräte in der Nähe von Elektroinstallationen zu montieren, weil dies die Reichweite des Funksignals beeinträchtigen kann.

1. Öffnen Sie das Gehäuse des Melders.
2. Konfigurieren Sie die Einstellungen des Gerätes mithilfe der Steckbrücken / des Potentiometers (siehe vollständige Anleitung des Gerätes).
3. Montieren / schließen Sie die Batterie an.

*Die Batterie, mit der der Signalgeber MSP-300 gespeist wird, muss entsprechend initialisiert werden, um die erforderlichen Versorgungsparameter zu erreichen (siehe vollständige Anleitung zum Signalgeber).*

4. Registrieren Sie das Gerät im System (siehe: Errichteranleitung zur Alarmzentrale PERFECTA / VERSA, Anleitung zum Modul MICRA oder zum Funkbasismodul MTX 300).
5. Platzieren Sie das Gerät am zukünftigen Montageort.
6. Schließen und öffnen Sie den Sabotagekontakt. Wird die Übertragung aus dem Gerät empfangen, fahren Sie mit der Montage fort. Wenn die Übertragung aus dem Gerät nicht empfangen wird, wählen Sie einen anderen Montageort und wiederholen Sie den Test. Manchmal reicht es, das Gerät um ein paar Zentimeter zu verschieben, um eine deutlich bessere Signalqualität zu erreichen.

*Es wird empfohlen, dass während des Reichweitentests das Gehäuse des Gerätes geschlossen ist.*

7. Im Falle des Erschütterungsmelders oder Glasbruchmelders überprüfen Sie die Erfassungsreichweite am gewählten Montageort.
8. Falls erforderlich, führen Sie in das Gehäuse zusätzliche Leitungen ein (z.B. Leitungen zum verdrahteten Melder oder Sondenleitungen).
9. Mit den Dübeln und Schrauben befestigen Sie das Gehäuseunterteil an der Montagefläche (einige Bewegungsmelder können auf Halterung montiert werden). Die Dübel sollen entsprechend an die Montagefläche angepasst werden. Bei einigen Geräten muss die Elektronikplatine für die Zeit der Montage des Gehäuseunterteils entfernt werden.
10. Schließen Sie das Gehäuse des Gerätes.
11. Im Falle des Magnetkontaktes befestigen Sie den Magneten unter Berücksichtigung der maximalen zulässigen Entfernung von dem Magnetsensor.
12. Im Falle eines Wassermelders befestigen Sie die Sonde.
13. Überprüfen Sie, ob das Gerät korrekt funktioniert.

**Hiermit erklärt SATEL sp. z o.o., dass der Funkanlagentyp MFD-300 / MGD-300 / MMD-300 / MMD-302 / MPD-300 / MPD-310 / MPD-310 Pet / MSD-300 / MSD-350 / MSP-300 / MXD-300 der Richtlinie 2014/53/EU entspricht. Der vollständige Text der EU-Konformitätserklärung ist unter der folgenden Internetadresse verfügbar: www.satel.eu/ce**

## RU

**Полные версии руководств доступны на сайте www.satel.eu**

**Установка устройства должна производиться квалифицированными специалистами.**

**До установки устройства ознакомьтесь с полной версией руководства.**

**Запрещается вносить в конструкцию устройства какие-либо неавторизованные производителем изменения и самостоятельно производить его ремонт, так как это равнозначно потере гарантийных прав.**

**Существует опасность взрыва в случае применения батареи, отличающейся от рекомендуемой производителем, или в случае неправильного обслуживания и эксплуатации батареи.**

**При установке и замене батарей следует соблюдать особую осторожность. Производитель не несет ответственности за последствия неправильной установки батарей.**

**Использованные батареи нельзя выбрасывать. Их следует утилизировать согласно действующим правилам по охране окружающей среды.**

Подробную информацию о выборе места установки можно найти в полной версии руководства к устройству. Помните, что толстые стены, металлические стенки и т. п. уменьшают дальность действия радиосигнала. Не рекомендуется устанавливать устройство вблизи электрических систем, так как это может уменьшать радиус действия радиосигнала.

1. Откройте корпус устройства.
2. С помощью перемычек / потенциометра задайте настройки устройства (см. полная версия руководства к устройству).
3. Установите / подключите батарею.

*Батарея, от которой осуществляется питание оповещателя MSP-300, должна быть соответствующим образом активирована, чтобы добиться требуемых параметров питания (см. полную версию руководства оповещателя).*

4. Перезапустите устройство в системе (см. руководство по установке приемно-контрольного прибора PERFECTA / VERSA, руководство модуля MICRA или контроллера MTX-300).
5. Расположите устройство в месте будущей установки.
6. Закройте и откройте тамперный контакт. Если сигнал от устройства получен, продолжайте установку. Если сигнал от устройства не получен, выберите другое место установки и повторите проверку. Иногда достаточно переместить устройство на 10-20 см, чтобы качество связи значительно улучшилось.

*Рекомендуется закрыть корпус устройства во время проверки дальности действия радиосигнала.*

7. В случае извещателя удара или извещателя разбития стекла проверьте дальность обнаружения в выбранном месте установки.
8. Если необходимо, проведите в корпус дополнительные провода (например, провода проводного извещателя или провода выносного сенсора).
9. С помощью распорных дюбелей и шурупов прикрепите основание корпуса к монтажной поверхности (некоторые извещатели движения могут устанавливаться на кронштейне). Монтажные принадлежности должны быть подобраны соответственно монтажной поверхности. В случае некоторых устройств на время установки основания корпуса необходимо снять печатную плату.
10. Закройте корпус устройства.
11. В случае магнитоконтактного извещателя закрепите магнит, учитывая максимальное допустимое расстояние от магнитоконтактного сенсора.
12. В случае извещателя протечки воды закрепите выносной сенсор.
13. Проверьте действие устройства.

**Настоящим компания SATEL sp. z o.o. заявляет, что тип радиооборудования MFD-300 / MGD-300 / MMD-300 / MMD-302 / MPD-300 / MPD-310 / MPD-310 Pet / MSD-300 / MSD-350 / MSP-300 / MXD-300 соответствует Директиве 2014/53/EU. Полный текст декларации о соответствии ЕС находится по следующему веб-адресу: www.satel.eu/ce**

## UA

**Повні версії керівництв знаходяться на сайті www.satel.eu**

**Встановлення пристрою повинно проводитися кваліфікованим персоналом.**

**Перед встановленням ознайомтеся з повною версією керівництва.**

**Забороняється вносити в конструкцію пристрою будь-які, неавторизовані виробником, зміни і самостійно виконувати його ремонт, бо це рівнозначно втраті гарантійних прав.**

**Існує небезпека вибуху в разі застосування батареї, відмінної від рекомендованої виробником, або в разі неправильного обслуговування та експлуатації батареї.**

**Під час встановлення і заміни батареї необхідно бути обережним. Виробник не несе відповідальності за наслідки неправильного встановлення батареї.**

**Використані батареї не можна викидати. Їх слід утилізувати згідно з діючими правилами з охорони навколишнього середовища.**

Детальну інформацію про вибір місця встановлення можна знайти в повній версії керівництва пристрою. Пам'ятайте, що товсті стіни, металеві конструкції і т. п. зменшують радіус дії радіосигналу. Не рекомендується встановлювати пристрій поблизу електричних систем, оскільки це може зменшувати радіус дії радіосигналу.

1. Відкрийте корпус пристрою.
2. За допомогою перемичок / потенціометрів налаштуйте пристрій (див. повну версію керівництва пристрою).
3. Встановіть / підключіть батарею.

*Батарея, від якої живиться оповіщувач MSP-300, повинна бути належним чином активована для забезпечення відповідних параметрів живлення (див. повну версію керівництва оповіщувача).*

4. Перезапустіть пристрій в системі (див. керівництво з встановлення приймально-контрольного приладу PERFECTA / VERSA, керівництво модуля MICRA або контролера MTX-300).
5. Встановіть пристрій в місці майбутнього встановлення.
6. Закрийте та відкрийте тамперний контакт. Якщо сигнал від пристрою отриманий, продовжуйте встановлення. Якщо сигнал від пристрою не отриманий, оберіть інше місце встановлення та повторіть перевірку. Іноді достатньо перенести пристрій на 10-20 сантиметрів для того, щоб отримати кращу якість радіозв'язку.

*Рекомендується закрити корпус пристрою під час перевірки якості радіозв'язку.*

7. У разі сповіщувача удару або розбиття скла перевірте дальність детекції сповіщувача в обраному місці встановлення.
8. Якщо це необхідно, проведіть додаткові дроти через отвір в корпусі (напр., дроти провідного сповіщувача, дроти виносного сенсора).
9. За допомогою шурупів і дюбелів прикріпіть основу корпусу до монтажної поверхні (деякі сповіщувачі руху можуть встановлюватися на кронштейні). Слід використовувати монтажне приладдя, підібране до характеристик монтажної поверхні. В разі деяких пристроїв на час встановлення корпусу необхідно демонтувати друковану плату.
10. Закрийте корпус пристрою.
11. У разі магніторезонансного сповіщувача прикріпіть магніт, враховуючи максимальну відстань від магніторезонансного сенсора.
12. У разі сповіщувача витоку води встановіть виносний сенсор.
13. Перевірте дію пристрою.

**Компанія SATEL sp. z o.o. заявляє, що радіопристрій MFD-300 / MGD-300 / MMD-300 / MMD-302 / MPD-300 / MPD-310 / MPD-310 Pet / MSD-300 / MSD-350 / MSP-300 / MXD-300 відповідає Директиві 2014/53/EU. Повний текст декларації про відповідність ЄС знаходиться під наступною веб-адресою: www.satel.eu/ce**

## FR

**Les notices complètes sont disponibles sur le site www.satel.eu**

**Le dispositif doit être installé par un personnel qualifié.**

**Avant de procéder à l'installation, veuillez consultez la notice complète.**

**Toute modification de la construction des dispositifs et les réparations effectuées sans l'accord préalable du fabricant donnent lieu à la perte des droits de garantie.**

**Il y a risque d'explosion de la pile en cas d'utilisation de la pile différente que celle recommandée par le fabricant ou en cas de manipulation incorrecte.**

**Installer et remplacer la pile avec toutes les précautions nécessaires. Le fabricant n'est pas responsable des conséquences d'une installation non conforme de la pile.**

**Il est interdit de jeter les piles usagées. Vous êtes tenu de vous en débarrasser conformément aux dispositions relatives à la protection de l'environnement en vigueur.**

Pour plus d'informations sur le lieu d'installation, reportez-vous à la notice complète du dispositif. N'oubliez pas que les murs épais, cloisons métalliques, etc. réduisent la portée du signal radio. Ne l'installez pas à proximité des installations électriques car cela peut entrainer une influence défavorable sur la portée du signal radio.

1. Ouvrez le boitier de l'appareil.
2. À l'aide des cavaliers / du potentiomètre, configurez les paramètres du dispositif (voir la notice complète du dispositif).
3. Installez / connectez la pile.

*Pour obtenir des paramètres requis d'alimentation, la pile qui alimente la sirène MSP 300 doit être correctement initialisée (voir la notice complète de la sirène).*

4. Enregistrez le dispositif dans le système (voir la notice installateur de la centrale d'alarme PERFECTA / VERSA, la notice du module MICRA ou du contrôleur MTX-300).
5. Placez le dispositif au lieu prévu de l'installation.
6. Fermez et ouvrez le contact d'autoprotection. Si la transmission depuis le dispositif est reçue, continuez l'installation. Si la transmission depuis le dispositif n'est pas reçue, choisissez un autre lieu de montage et répétez le test. Parfois, il suffit de déplacer de dix ou vingt centimètres pour obtenir une amélioration considérable de la qualité du signal.

*Il est recommandé que le boitier du dispositif soit fermé pendant le test de la portée radio.*

7. Pour le détecteur de choc ou le détecteur de bris de vitre, vérifiez la plage de détection dans le lieu d'installation sélectionné.
8. Si nécessaire, insérez des fils supplémentaires au boitier (p. ex. fils pour le détecteur filaire ou des fils pour la sonde).
9. À l'aide des chevilles et des vis, fixez l'embase à la surface de montage (certains détecteurs peuvent être montés sur un support). Les chevilles doivent être adaptées à la surface de montage. Pour certains dispositifs, retirez la carte électronique lors de l'installation de l'embase du boitier.
10. Fermez le boitier de l'appareil.
11. Pour le détecteur magnétique, installez un aimant et fixez-le en tenant compte de la distance maximale du capteur magnétique.
12. Pour le détecteur d'inondation, installez une sonde.
13. Pour le détecteur de choc ou de bris de vitre, vérifiez le fonctionnement de l'appareil.
14. Vérifiez le fonctionnement de l'appareil.

**Le soussigné, SATEL sp. z o.o., déclare que l'équipement radioélectrique du type MFD-300 / MGD-300 / MMD-300 / MMD-302 / MPD-300 / MPD-310 / MPD-310 Pet / MSD-300 / MSD-350 / MSP-300 / MXD-300 est conforme à la directive 2014/53/UE. Le texte complet de la déclaration UE de conformité est disponible à l'adresse internet suivante : www.satel.eu/ce**

## NL

**De volledige handleiding is verkrijgbaar op www.osec.nl**

**Het apparaat dient door gekwalificeerd personeel geïnstalleerd te worden.**

**Lees voor de installatie de volledige handleiding grondig door.**

**Aanpassingen, modificaties of reparaties niet geautoriseerd door de fabrikant zullen resulteren in het vervallen van uw rechten op garantie.**

**Er bestaat een gevaar voor explosie van de batterij, indien de batterij anders gebruikt of behandeld wordt dan aanbevolen door de fabrikant.**

**Let op bij de installatie en het vervangen van de batterij. De fabrikant is niet aansprakelijk voor de consequenties van het niet juist plaatsen van de batterij.**

**De gebruikte batterijen mogen niet worden weggegooid, maar moeten worden weggegooid in overeenstemming met de bestaande regels voor milieubescherming.**

Raadpleeg de volledige handleiding van het apparaat voor meer informatie over het selecteren van de installatielocatie. Bij het selecteren van de installatielocatie dient u rekening te houden dat dikke muren, metalen delen etc. het bereik van draadloze signalen kunnen reduceren. Het wordt niet aanbevolen om het apparaat in de buurt van elektrische systemen te installeren, omdat dit het bereik van het radiosignaal kan beïnvloeden.

1. Open de behuizing van het apparaat.
2. Gebruik jumpers / potentiometer om het apparaat te configureren (zie de volledige handleiding).
3. Installeer / sluit de batterij aan.

*Voor het verkrijgen van de vereiste voedingsspecificaties, dient de batterij voor de MSP-300 sirene op de juiste manier worden geïnitieerd (zie de volledige handleiding van de sirene).*

4. Registreer de detector in het systeem (zie de PERFECTA / VERSA / VERSA IP / VERSA Plus alarmsysteem installatiehandleiding, MICRA module handleiding of MTX-300 controller handleiding).
5. Selecteer de plaats waar de apparaat geïnstalleerd moet worden en bevestig deze daar tijdelijk.
6. Sluit en open het sabotagecontact. Als een transmissie van het apparaat ontvangen is, ga dan verder met de installatie. Als een transmissie niet ontvangen is, dan dient u de detector ergens anders te plaatsen en vervolgens de test opnieuw uit te voeren. Soms is het voldoende om het apparaat 10 tot 20 cm te verplaatsen om een aanzienlijke verbetering van de signaal kwaliteit te verkrijgen.

*Het wordt aanbevolen om de behuizing van het apparaat te sluiten tijdens de detector bereiktest.*

7. Voor de trildetector of glasbreukdetector dient u het detectiebereik te controleren bij de geselecteerde installatielocatie.
8. Voer indien nodig de extra kabels in de behuizing (bijvoorbeeld bekabelde detectoren of sensorkabels).
9. Gebruik pluggen en schroeven om de behuizing aan het montageoppervlak te bevestigen (sommige bewegingsdetectoren kunnen op een beugel worden bevestigd). Gebruik altijd de juiste pluggen voor het juiste type montageoppervlak. Bij sommige apparaten moet u de printplaat verwijderen wanneer u de behuizingsbasis monteert.
10. Sluit de behuizing van het apparaat.
11. In het geval van het magneetcontact dient u de magneet te bevestigen, rekening houdend met de maximaal toegestane afstand tot het magneetcontact.
12. In het geval van een water detector, bevestig de sensor.
13. Controleer of het apparaat correct functioneert.

**Hierbij verklaart SATEL sp. z o.o. dat de draadloze apparatuur van het type MFD-300 / MGD-300 / MMD-300 / MMD-302 / MPD-300 / MPD-310 / MPD-310 Pet / MSD-300 / MSD-350 / MSP-300 / MXD-300 voldoen aan Richtlijn 2014/53/EU. De volledige tekst van de EU conformiteitsverklaring is beschikbaar op het volgende internetadres: www.satel.eu/ce**

**PL** Przedstawiony obok symbol informuje, że danego urządzenia elektrycznego lub elektronicznego, po zakończeniu jego eksploatacji, nie wolno wyrzucać razem z odpadami gospodarczymi. Urządzenie należy przekazać do wyspecjalizowanego punktu zbiórki. Szczegółowe informacje o najbliższym punkcie zbiórki można uzyskać u władz lokalnych. W niektórych krajach produkt można oddać lokalnemu dystrybutorowi podczas zakupu innego urządzenia o podobnych właściwościach. Odpowiednia utylizacja urządzenia pozwala zachować cenne zasoby i uniknąć negatywnego wpływu na zdrowie i środowisko, które może być zagrożone w przypadku niewłaściwego postępowania z odpadami. Nieprawidłowa utylizacja odpadów zagrożona jest karami przewidzianymi w odpowiednich przepisach.

**EN** The symbol shown next to this text informs that the given electric or electronic equipment must not be discarded with household waste. The equipment should be delivered to a specialized waste collection center. To get information on the nearest waste collection center, please contact your local authorities. In some countries, you can leave the product with the local distributor when purchasing another piece of equipment with similar properties. Suitable recycling of the equipment makes it possible to preserve valuable resources and avoid adverse impact on health and environment which can be jeopardized in case of mismanagement of the waste. Improper utilization of the waste is subject to penalties, as provided by applicable regulations.

## IT

**I manuali completi sono disponibili su www.satel.eu**

**Per motivi di sicurezza, il dispositivo deve essere installato da personale qualificato.**

**Prima dell'installazione, si prega di leggere attentamente il manuale completo.**

**Cambiamenti, modifiche o riparazioni non autorizzate dal produttore potrebbero annullare il Vostro diritto alla garanzia.**

**Pericolo di esplosione della batteria in caso di utilizzo di una batteria differente da quella indicata dal produttore o in caso di uso improprio della stessa.**

**Prestare particolare attenzione durante l'installazione e la sostituzione della batteria. Il produttore non è responsabile per le conseguenze di una non corretta installazione della batteria.**

**Le batterie esaurite devono essere smaltite conformemente alle vigenti normative relative alla difesa ambientale.**

Per informazioni dettagliate su come selezionare la posizione di installazione, consultare il manuale completo del dispositivo. Occorre tenere presente che mura spesse, pareti in metallo, etc. riducono la portata del segnale radio. Si raccomanda di non installare il dispositivo in prossimità di apparecchiature elettriche, perché potrebbero ridurre il livello di segnale radio.

1. Aprire l'alloggiamento.
2. Utilizzare i ponticelli / potenziometri per configurare le impostazioni del dispositivo (fare riferimento al manuale completo).
3. Installare / collegare la batteria.

*Per ottenere le specifiche di alimentazione richieste, la batteria che alimenta la sirena MSP-300 deve essere correttamente inizializzata (fare riferimento al manuale completo della sirena).*

4. Aggiungere il dispositivo al sistema wireless (fare riferimento al manuale di installazione della centrale PERFECTA / VERSA, al manuale del modulo MICRA oppure MTX-300).
5. Fissare temporaneamente il dispositivo nella posizione di installazione prescelta.
6. Chiudere e aprire l'interruttore antimanomissione. Se si riceve la trasmissione dal dispositivo, continuare con l'installazione. Se la trasmissione dal dispositivo non viene ricevuta, selezionare un'altra posizione di montaggio e ripetere il test. A volte è sufficiente spostare il dispositivo di dieci o venti centimetri per ottenere un notevole miglioramento della qualità del segnale.

*Si raccomanda di chiudere l'alloggiamento del dispositivo durante il test di portata radio.*

7. Per il rilevatore d'urto o il rilevatore di rottura vetri, verificare l'area di rilevamento nella posizione di installazione selezionata.
8. Se necessario, far passare i cavi addizionali attraverso l'apertura nell'alloggiamento (ad es. cavi per il rilevatore filare o cavi della sonda).
9. Utilizzando le viti e i tasselli fissare la base dell'alloggiamento alla superficie di montaggio (alcuni rilevatori di movimento possono essere montati su staffa). Selezionare i tasselli adeguati al tipo di superficie di montaggio. Per alcuni dispositivi, è necessario rimuovere la scheda elettronica quando si monta la base.
10. Chiudere l'alloggiamento.
11. Se il rilevatore opera come contatto magnetico, fissare il magnete tenendo conto della distanza massima consentita dal sensore magnetico.
12. Se il rilevatore opera come rilevatore di allagamento, fissare la sonda.
13. Controllare il corretto funzionamento del dispositivo.

**Il fabbricante, SATEL sp. z o.o. dichiara che il tipo di apparecchiatura radio MFD-300 / MGD-300 / MMD-300 / MMD-302 / MPD-300 / MPD-310 / MPD-310 Pet / MSD-300 / MSD-350 / MSP-300 / MXD-300 è conforme alla direttiva 2014/53/EU. Il testo completo della dichiarazione di conformità UE è disponibile al seguente indirizzo Internet: www.satel.eu/ce**

## ES

**El manual completo está disponible en la página web www.satel.eu**

**El dispositivo lo deben instalar los especialistas cualificados.**

**Antes de proceder a la instalación, familiarízate con el manual completo.**

**Cualquier modificación no autorizada por el fabricante o cualquier reparación realizada por cuenta propia, supondrá la anulación de los derechos resultantes de la garantía.**

**Existe el peligro de explosión de la pila en caso de hacer uso de otra pila que la recomendada o en caso de instalar la pila incorrectamente.**

**Mantén especial cuidado a la hora de instalar y cambiar la pila. El fabricante no asume responsabilidad por las consecuencias de la instalación incorrecta de la pila.**

**Las pilas usadas no pueden tirarse a la basura. Deben eliminarse de acuerdo con las normas medioambientales vigentes.**

Para las instrucciones detalladas referentes a la elección del lugar de montaje consulta el manual completo del dispositivo. Acuérdate de que los muros gruesos, tabiques de metal, etc. reducen la cobertura de la señal de radio. No se recomienda su montaje cerca de las instalaciones eléctricas puesto que pueden tener efecto negativo en el alcance de la señal de radio.

1. Abre la caja del dispositivo.
2. Por medio de los jumpers / potenciómetro configura los ajustes del dispositivo (mira el manual completo del dispositivo)
3. Instala / conecta la pila.

*La pila para la alimentación de la sirena MSP-300 debe inicializarse debidamente para obtener los parámetros de alimentación requeridos (ver el manual completo de la sirena).*

4. Registra el dispositivo en el sistema (mira las instrucciones del instalador de la central de alarma PERFECTA / VERSA, el manual del módulo MICRA o del controlador MTX-300).
5. Coloca el dispositivo en el lugar de montaje elegido.
6. Cierra y abre el contacto de sabotaje. Si la transmisión desde el dispositivo se recibirá procede con el montaje. Si la transmisión desde el dispositivo no se recibirá elige otro lugar de montaje y vuelve a hacer la prueba. A veces es suficiente mover el dispositivo unos centímetros para mejorar considerablemente la calidad de la señal.

*Se recomienda que durante la prueba del alcance de la señal de radio la caja del dispositivo quede cerrada.*

7. En caso del sensor de vibraciones o de rotura de cristal, verifica el alcance de detección en el lugar de montaje elegido.
8. Introduce en la caja los cables adicionales que haga falta (p.ej. cables para el sensor alámbrico o cables de sonda).
9. Por medio de los elementos de fijación monta la base de la caja en la superficie (algunos sensores de movimiento pueden montarse en un soporte). Los elementos de fijación deben ser adecuados para la superficie de montaje. En caso de ciertos dispositivos, durante el montaje es necesario sacar la placa electrónica fuera.
10. Cierra la caja del dispositivo.
11. En caso del sensor magnético, instala el imán respetando la distancia máxima admisible desde el sensor magnético.
12. En caso del sensor de inundación, instala la sonda.
13. Verifica si el dispositivo funciona correctamente.

**Por la presente, SATEL sp. z o.o., declara que el tipo de equipo radioeléctrico MFD-300 / MGD-300 / MMD-300 / MMD-302 / MPD-300 / MPD-310 / MPD-310 Pet / MSD-300 / MSD-350 / MSP-300 / MXD-300 es conforme con la Directiva 2014/53/UE. El texto completo de la declaración UE de conformidad está disponible en la dirección Internet siguiente: www.satel.eu/ce**

## CZ

**Plné verze manuálů naleznete na www.satel.eu**

**Zařízení by měl instalovat kvalifikovaný technik.**

**Před montáží systému si prosím bedlivě přečtěte plnou verzi manuálu.**

**Jakékoliv neautorizované zásahy do konstrukce a opravy jsou zakázané a zaniká tak právo na reklamaci výrobku.**

**Při použití jiné než výrobcem doporučené baterie a její nesprávnou manipulaci, hrozí výbuch.**

**Buďte zvláště opatrní při vkládání a výměně baterie. Výrobce nenese žádnou zodpovědnost za škody vzniklé nesprávným vložením baterie.**

**Použité baterie se nesmí vyhazovat, musejí být zlikvidovány podle stávajících pravidel o ochraně prostředí.**

Detailní informace o způsobech výběru místa montáže se podívejte do plné verze manuálu. Pamatujte, že silné zdivo, kovové přepážky atd. snižují dosah rádiového signálu. Montáž zařízení v blízkosti elektronických zařízení se nedoporučuje, mohou ovlivňovat dosah rádiového signálu.

1. Otevřete kryt zařízení.
2. Použijte propojky / potenciometr pro nastavení parametrů zařízení (viz. plný manuál zařízení).
3. Vložte / připojte baterii.

*Aby měla baterie sirény MSP-300 požadované technické parametry, musí se správně iniciovat (viz. plná verze manuálu k siréně).*

4. Přihlaste zařízení do bezdrátového systému (viz. instalační manuál ústředen PERFECTA / VERSA, manuál modulu MICRA nebo manuál kontroléru MTX-300).
5. Vyberte umístění, kde chcete zařízení namontovat.
6. Uzavřete a otevřete tamper kontakt. Pokud je přijat signál od zařízení, pokračujte v montáži. Pokud signál od zařízení nebyl přijat, vyberte jiné místo montáže a opakujte test. Někdy stačí změnit místo montáže o deset, dvacet centimetrů pro dosažení optimální síly signálu.

*Doporučuje se při testu dosahu mít uzavřený kryt zařízení.*

7. Pro otřesový detektor a detektor tříštění skla, zkontrolujte detekční dosah ve vybraném místě montáže.
8. Pokud je potřeba, zaveďte dodatečné kabely do krytu (např. kabely drátového detektoru, kabel sondy).
9. Pomocí hmoždinek a šroubů připevněte zadní část krytu detektoru k montážnímu povrchu (některé pohybové detektory lze montovat na držáky). Pro příslušný typ povrchu vyberte správné druhy hmoždinek. U některých zařízení je nutné před montáží zadní části krytu vyjmout desku s elektronikou.
10. Uzavřete kryt zařízení.
11. V případě detektoru magnetického kontaktu, připevněte magnet tak, aby byl do maximálního dosahu pole magnetického senzoru.
12. V případě detektoru zaplavení, upevněte sondu.
13. Zkontrolujte správnou funkci zařízení.

**Tímto SATEL sp. z o.o. prohlašuje, že typ rádiového zařízení MFD-300 / MGD-300 / MMD-300 / MMD-302 / MPD-300 / MPD-310 / MPD-310 Pet / MSD-300 / MSD-350 / MSP-300 / MXD-300 je v souladu se směrnicí 2014/53/EU. Úplné znění EU vyhlášení o shodě je k dispozici na této internetové adrese: www.satel.eu/ce**

## SK

**Úplné verzie manuálov sú dostupné na stránke www.satel.eu**

**Zariadenie musí byť inštalované kvalifikovanými odborníkmi.**

**Pred montážou sa oboznámte s úplnou verziou manuálu.**

**Vykonávanie akýchkoľvek zmien, ktoré nie sú autorizované výrobcom, alebo vykonávanie opráv znamená stratu záruky na zariadenie.**

**Jestvuje nebezpečenstvo explózie batérie v prípade použitia inej batérie, ako je odporúčaná výrobcom, alebo v prípade nesprávneho zaobchádzania s batériou.**

**Počas vkladania alebo výmeny batérie treba zachovať zvláštnu ostražitosť. Výrobca nenesie zodpovednosť za škody spôsobené nesprávnou montážou batérie.**

**Použité batérie treba zhodne s predpismi týkajúcimi sa ochrany životného prostredia odovzdať na zberné miesto.**

Podrobné informácie týkajúce sa výberu miest montáže sa nachádzajú v úplnej príručke zariadenia. Treba pamätať, že hrubé múry, kovové platne a podobne, zmenšujú dosah rádiového signálu. Neodporúča sa montáž v blízkosti elektrických inštalácií, nakoľko to môže mať nepriaznivý vplyv na dosah rádiového signálu.

1. Otvoriť kryt zariadenia.
2. Pomocou jumpera / potenciometra nakonfigurovať nastavenia zariadenia (pozri úplnú príručku zariadenia).
3. Vložiť / pripojiť batériu.

*Batéria, ktorou je napájaná siréna MSP-300, musí byť zodpovedajúco aktivovaná, aby boli získané vyžadované parametre napájania (pozri úplnú príručku sirény).*

4. Zaregistrovať zariadenie do systému (pozri inštalačnú príručku zabezpečovacej ústredne PERFECTA / VERSA, príručku modulu MICRA alebo kontroléra MTX-300).
5. Umiestniť zariadenie na miesto jeho budúcej montáže.
6. Narušiť sabotážny kontakt. Ak je prijatý prenos zo zariadenia, je možné pokračovať v montáže. Ak prenos zo zariadenia nebude prijatý, treba vybrať iné miesto montáže a zopakovať test. Niekedy stačí presunúť zariadenie o niekoľko desiatok centimetrov, aby bola získaná značne lepšia akosť signálu.

*Odporúča sa, aby počas testu dosahu rádiového signálu, bol kryt zariadenia zatvorený.*

7. V prípade vibračného detektora, alebo detektora rozbitia skla, overiť dosah detekcie na vybranom mieste montáže.
8. Ak je to vyžadované, pritiahnuť do krytu dodatočné vodiče (napr. vodiče drôtového detektora, vodiče sondy).
9. Pomocou hmoždiniek a skrutiek pripevniť základňu krytu na stenu (niektoré detektory pohybu sa môžu montovať na konzolu). Hmoždinky treba vybrať podľa typu steny. V prípade niektorých zariadení, treba počas montáže krytu vybrať dosku elektroniky.
10. Zatvoriť kryt zariadenia.
11. V prípade magnetického kontaktu, pripevniť magnet so zohľadnením maximálnej povolenej vzdialenosti od detektora.
12. V prípade detektora zaplavenia, uchytiť sondu.
13. Skontrolovať, či zariadenie pracuje správne.

**SATEL sp. z o.o. týmto vyhlasuje, že rádiové zariadenie typu MFD-300 / MGD-300 / MMD-300 / MMD-302 / MPD-300 / MPD-310 / MPD-310 Pet / MSD-300 / MSD-350 / MSP-300 / MXD-300 je v súlade so smernicou 2014/53/EÚ. Úplné EÚ vyhlásenie o zhode je k dispozícii na tejto internetovej adrese: www.satel.eu/ce**

## BG

**Пълните наръчници са достъпни на www.satel.eu**

**Устройството трябва да бъде инсталирано от класифицирано лице.**

**Преди инсталация, моля прочетете старателно цялото упътване.**

**Промените, модификациите или поправките, които не са разрешени от производителя, отменят правата Ви по гаранцията.**

**Има опасност от експлозия на батерията, при използване на батерия различна от тази, която е препоръчана от самият производител, или в случаи, в които се работи неправилно с батерията.**

**Бъдете особено внимателни по време на инсталирането или подмяната на батерията. Производителят не е отговорен от последствията от неправилното инсталиране на батерията.**

**Използваните батерии не трябва да се изхвърлят, а трябва да се поставят на места, съответстващи със съществуващите правила за опазване на околната среда.**

За подробна информация как да изберете мястото на инсталация, моля вижте пълното ръководство на устройството. Не забравяйте, че наличието на дебели зидани стени, метални прегради и т.н. биха довели до намаляване на обхвата на радиосигнала. Инсталирането на устройството в близост до електрически системи не се препоръчва, тъй като може да повлияе на обхвата на радиосигнала.

1. Отворете корпуса на устройството.
2. Използвайте джъмперите / потенциометър, за да конфигурирате настройките на устройството (вижте пълното ръководство на устройството).
3. Инсталирайте / свържете батерията.

*За да получите необходимите спецификации за захранване, батерията от която се захранва сирената MSP-300, трябва да бъде правилно задействана (вижте пълното ръководство на сирената).*

4. Регистрирайте устройството в системата (вижте ръководството за инсталация на контролния панел PERFECTA / VERSA, ръководството за MICRA модул и ръководството за контролер MTX-300).
5. Поставете устройството на мястото на бъдещата му инсталация.
6. Затворете и отворете ключа на тампера. Ако е получено предаването от устройството продължете с инсталацията. Ако предаването от устройството не е получено, изберете друго място за монтаж и повторете теста. Понякога е достатъчно устройството да се измести десет или двайсет сантиметра, за да се постигне значително подобрение в качеството на сигнала.

*Препоръчително е корпусът на устройството да бъде затворен, по време на тестването на радиочестотата.*

7. Относно детектора за удар или за счупване на стъкло, проверете обхвата на детекция (откриване), в избраното място от Вас за инсталиране.
8. Ако е необходимо, поставете допълнителни кабели в кутията (например детекторни кабели или кабели на сондата).
9. Използвайте анкерни болтове и винтове, за да закрепите основата на корпуса към монтажната повърхност (някои детектори за движение могат да бъдат монтирани със скоба). Монтажните елементи трябва да бъдат съобразени с типа на монтажната повърхност. За някои устройства трябва да се премахне електронната платка, когато монтирате основата на корпуса.
10. Затворете корпуса на устройството.
11. При използване на магнитен контакт, закрепете магнита, като имате предвид максималното допустимо разстояние, което трябва да има до магнитния сензор.
12. При използване на детектор за наводнение закрепете сондата.
13. Проверете правилното функциониране на устройството.

**С настоящото SATEL sp. z o.o. декларира, че този тип радиосъоръжение MFD-300 / MGD-300 / MMD-300 / MMD-302 / MPD-300 / MPD-310 / MPD-310 Pet / MSD-300 / MSD-350 / MSP-300 / MXD-300 в съответствие с Директива 2014/53/ЕС. Цялостният текст на ЕС декларацията за съответствие може да се намери на следния интернет адрес: www.satel.eu/ce**

## HU

**Az összes kézikönyv elérhető a www.satel.eu weboldalon.**

**Az eszközt csak szakképzett személy szerelheti fel.**

**A felszerelés megkezdése előtt figyelmesen olvassa el a teljes kézikönyvet.**

**A gyártó által nem engedélyezett változtatások, módosítások vagy javítások érvénytelenítheti a garanciára vonatkozó jogokat.**

**A gyártó által ajánlottól eltérő típusú telep használata, vagy a telep nem megfelelő kezelése robbanásveszélyt okozhat.**

**Legyen különösen körültekintő a telep kicserélése során. A gyártó nem vállal semmilyen felelősséget a telep helytelenül elvégzett cseréjének következményei miatt.**

**A kimerült telepet nem szabad eldobni. Elhelyezéséről a hatályos környezetvédelmi szabályok szerint kell gondoskodni.**

A felszerelési hely kiválasztásával kapcsolatban részletes információkat talál az eszköz teljes kézikönyvében. A felszerelési hely kiválasztásánál vegye figyelembe, hogy a vastag falak, fémrészek, stb. lecsökkentik a rádiós kommunikációs távolságot. Nem ajánlott az eszközt elektromos szerkezetek közelébe szerelni, mivel azok szintén hatással lehetnek a rádiós kommunikációs távolságra.

1. Nyissa ki az eszköz házát.
2. Használja a jumpereket / potenciométereket / forgókapcsolókat az eszköz beállításainak konfigurálásához (lásd teljes kézikönyv).
3. Helyezze be / csatlakoztassa a telepet.

*Az MSP-300 sziréna tápfeszültségét biztosító telepet, a működési adatok szerinti paraméterek biztosítása céljából, megfelelő módon kell üzembe helyezni. (lásd a sziréna teljes kézikönyve).*

4. Adja a rendszerhez a vezeték nélküli eszközt (lásd PERFECTA / VERSA vezérlő, MICRA modul vagy MTX-300 vezérlőpanel telepítői kézikönyve).
5. Helyezze az eszközt a kiválasztott felszerelési helyre.
6. Nyissa ki, majd zárja le a szabotázskapcsolót. Ha az eszközről érkező jel fogadásra került, folytassa a felszerelést. Ellenkező esetben válasszon másik szerelési helyet, és ismételje meg a tesztet. A jel minőségének érzékelhető javításához számos esetben elegendő az eszköz 10-20 centiméterrel történő elmozdítása.

*A rádiótartomány tesztelése idejére javasolt az eszköz házának lezárása.*

7. Rezgés- és üvegtörésérzékelő esetében az érzékelési távolság szempontjából is ellenőrizze a kiválasztott felszerelési helyet.
8. Amennyiben szükséges, vezesse be az érzékelő házába a kiegészítő csatlakozó kábeleket (pl. vezetékes érzékelő kábelei, vagy érzékelőszonda kábelei).
9. A tiplik és csavarok segítségével rögzítse az érzékelő házának hátoldalát a kívánt felületre (egyes érzékelők tartóra is szerelhetőek). Válassza mindig a felszerelési felületnek megfelelő rögzítési módot. Az eszközök egy részénél el kell távolítani a panelt, amikor felszereli a hátlapot.
10. Zárja vissza az eszköz házát.
11. Mágneses kontaktusként működő érzékelő esetében a mágneses érzékelő maximális megengedhető kapcsolási távolságának figyelembevételével rögzítse a mágnest.
12. Vízérzékelőként működő érzékelő esetében rögzítse a szondát.
13. Ellenőrizze az eszköz megfelelő működését.

**A SATEL sp. z o.o. igazolja, hogy a MFD-300 / MGD-300 / MMD-300 / MMD-302 / MPD-300 / MPD-310 / MPD-310 Pet / MSD-300 / MSD-350 / MSP-300 / MXD-300 típusú rádióberendezés megfelel a 2014/53/EU irányelvnek. Az EU megfelelőségi nyilatkozat teljes szövege elérhető a következő internetes címen www.satel.eu/ce**

## SR

**Potpuni priručnici dostupni su na www.satel.eu**

**Uređaj bi trebalo da instalira obučeno osoblje.**

**Pre instalacije, pročitajte temeljno kompletan priručnik.**

**U slučaju izmena, modifikacije ili popravki koje nije odobrio proizvođač gubite vaša prava na osnovu garancije.**

**Postoji opasnost od eksplozije baterije kada se koristi drugačija baterija nego što je preporučio proizvođač, ili ako se baterija nepravilno koristi.**

**Budite posebno pažljivi tokom instalacije i zamene baterije. Proizvođač nije odgovoran za posledice nepravilne instalacije baterije.**

**Korišćene baterije se ne smeju bacati, već ih treba odlagati u skladu sa važećim propisima o zaštiti životne sredine.**

Detaljnije informacije o tome kako da izaberete mesto instalacije potražite u kompletnom priručniku uređaja. Kada birate mesto postavljanja, zapamtite da debeli zidovi, metalne pregrade itd. smanjuju domet radio signala. Postavljanje uređaja u blizini električnih sistema nije preporučljivo, jer može uticati na domet radio signala.

1. Otvorite kućište uređaja.
2. Koristite džampere / potenciometar za konfiguraciju postavki uređaja (pogledajte kompletan priručnik uređaja).
3. Instalirajte / spojite bateriju.

*Da biste dobili potrebne karakteristike napajanja, baterija koja se isporučuje uz MSP 300 sirenu mora biti pravilno aktivirana (pogledajte kompletan priručnik za sirenu).*

4. Registrujte uređaj u sistemu (pogledajte priručnik za instalaciju centrale PERFECTA / VERSA, priručnik za MICRA modul ili priručnik kontrolera MTX-300).
5. Stavite uređaj na mesto njegove budućeg potavljanja.
6. Zatvorite i otvorite tamper prekidač. Ako je primljen prenos s uređaja, nastavite sa instalacijom. Ako prenos sa uređaja nije primljen, odaberite drugo mesto ugradnje i ponovite test. Ponekad je dovoljno pomaknuti uređaj za deset ili dvadeset centimetara da bi se postiglo značajno poboljšanje kvaliteta signala.

*Preporučuje se da kućište uređaja bude zatvoreno tokom ispitivanja radio opsega.*

7. Za detektor šoka ili detektor loma stakla, proverite opseg detekcije na izabranom mestu instalacije.
8. Ako je potrebno, ubacite dodatne kablove u kućište (npr. ožičeni detektorski kablovi ili kablovi sonde).
9. Koristite tiplove i zavrtnje kako biste pričvrstili osnovu kućišta na površinu za montažu (neki detektori pokreta mogu biti montirani na nosač). Odgovarajući zidni tiplovi moraju biti izabrani za tip površine na koju se montira. Za neke uređaje morate ukloniti elektronsku ploču tokom montiranja baze kućišta.
10. Zatvorite kućište uređaja.
11. U slučaju magnetnog kontakta obezbedite magnet, uzimajući u obzir maksimalnu dozvoljenu udaljenost od magnetnog senzora.
12. U slučaju detektora poplave,obezbedite sondu.
13. Proverite ispravnost uređaja.

**Ovim, SATEL sp. z o.o. izjavljuje da je radio oprema tipa MFD-300 / MGD-300 / MMD-300 / MMD-302 / MPD-300 / MPD-310 / MPD-310 Pet / MSD-300 / MSD-350 / MSP-300 / MXD-300 u skladu sa Direktivom 2014/53/EU. Kompletan tekst EU deklaracije o usaglašenosti dostupan je na sledećoj internet adresi: www.satel.eu/ce**

## FI

**Täydet käyttöohjeet ovat saatavilla osoitteessa www.satel.eu**

**Laitteen tulee asentaa siihen pätevöitynyt henkilö.**

**Lue koko käyttöohje huolellisesti ennen asennusta.**

**Muutokset, muokkaukset tai korjaukset, joita valmistaja ei ole hyväksynyt, mitätöivät takuun piiriin kuuluvat oikeudet.**

**On olemassa pariston räjähdysvaara, jos käytät eri paristoa kuin valmistaja suosittelee tai jos paristoa käsitellään väärin.**

**Ole erityisen varovainen pariston asennuksen ja vaihdon aikana. Valmistaja ei ole vastuussa pariston väärän asennuksen seurauksista.**

**Käytettyjä paristoja ei saa hävittää, vaan ne on kierrätettävä voimassa olevien ympäristönsuojelusäädösten mukaisesti.**

Katso tarkemmat ohjeet asennuspaikan sijainnin valinnalle varsinaisesta asennusohjeesta. Muista että paksut teräsbetoniseinät, metalliset pinnat jne. lyhentävät merkittävästi radiosignaalin kantamaa. Laitteen asentaminen sähköjärjestelmien läheisyyteen ei ole suositeltavaa, koska se voi vaikuttaa radiosignaalin alueeseen.

1. Avaa laitteen kotelo.
2. Käytä hyppyliittimiä / potentiometriä laitteen asetuksille (Katso tarkemmin varsinaisesta manuaalista).
3. Asenna / kytke akku.

*Saadaksesi tarvittavat jännitesyöttö tiedot, akku jolla MSP-300 sireeniä syötetään, on käynnistettävä oikein (katso sireenin asennusohje).*

4. Rekisteröi laite järjestelmään (katso PERFECTA / VERSA keskusten asennusohjeesta, MICRA modulin manuaalista tai MTX-300 ohjaimen manuaalista).
5. Aseta laite sen tulevan asennuksen paikalle.
6. Sulje ja avaa kansisuojakytkin. Mikäli laiteen lähetys on vastaanotettu, jatka asennusta. Mikäli laitteen lähetystä ei vastaanotettu, siirrä laitetta parempaan paikkaan ja toista lähetystesti. Joskus on riittävää, että laitetta siirtää kymmenen tai kaksikymmentä senttimetriä signaalin laadun huomattavan paranemisen aikaansaamiseksi.

*On suositeltavaa, että lähetystestien aikana lähettimen kotelo on suljettu.*

7. Tarkista tärinäilmaisimessa tai lasirikkoilmaisimessa havaitsemisalue valitussa asennuspaikassa.
8. Aseta tarvittaessa ylimääräiset kaapelit koteloon (esim. langallisten ilmaisimien kaapelit tai anturikaapelit).
9. Kiinnitä kotelon pohja asennuspinnalle kiinnitystulpilla (ankkurit) ja ruuveilla (joissakin liikeilmaisimissa on kiinnitysjalusta). Valitse asianmukaiset kiinnitystulpat asennuspinnan mukaan.
10. Sulje laitteen kotelo.
11. Magneettikoskettimien kohdalla, kiinnitä magneetti huolellisesti, huomioiden laitteille sallittu maksimi toimintaväli ilmaisimeen nähden.
12. Vesivuotoilmaisimen kohdalla, kiinnitä ilmaisimen johtimet huolella ruuvilittimiinsä oikein.
13. Tarkista laitteen toiminta.

**SATEL sp. z o.o. vakuuttaa, että radiolaitetyyppi MFD-300 / MGD-300 / MMD-300 / MMD-302 / MPD-300 / MPD-310 / MPD-310 Pet / MSD-300 / MSD-350 / MSP-300 / MXD-300 on direktiivin 2014/53/EU mukainen. EU-vaatimustenmukaisuusvakuutuksen täysimittainen teksti on saatavilla seuraavassa internetosoitteessa: www.satel.eu/ce**